SMARTLIBERTY

MORE TIME FOR CARE

Lecteur RF

Notice d’utilisation

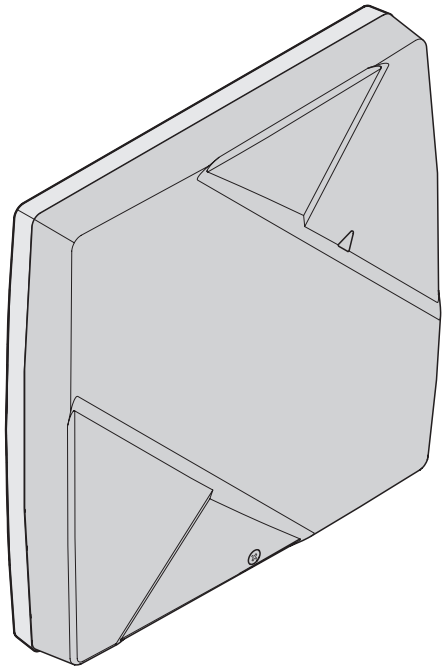

FR 22/10

1. Description

Utilisation prévue

Le lecteur RF SmartLiberty est une antenne d'identification par radiofréquence (RFID) bi-directionnelle qui relaye les informations des badges SmartLiberty et des marqueurs de géolocalisation vers le serveur, à travers une interface TCP/IP.

Documents de référence

Document	Description / No. de document
Fiche technique	Caractéristiques techniques du lecteur RF
Contrat de projet	Spécifications client et plan d'installation
Notice d'utilisation du kit étanche IP65	Notice d'utilisation avec instructions pour l'installation et l'usage

Aperçu

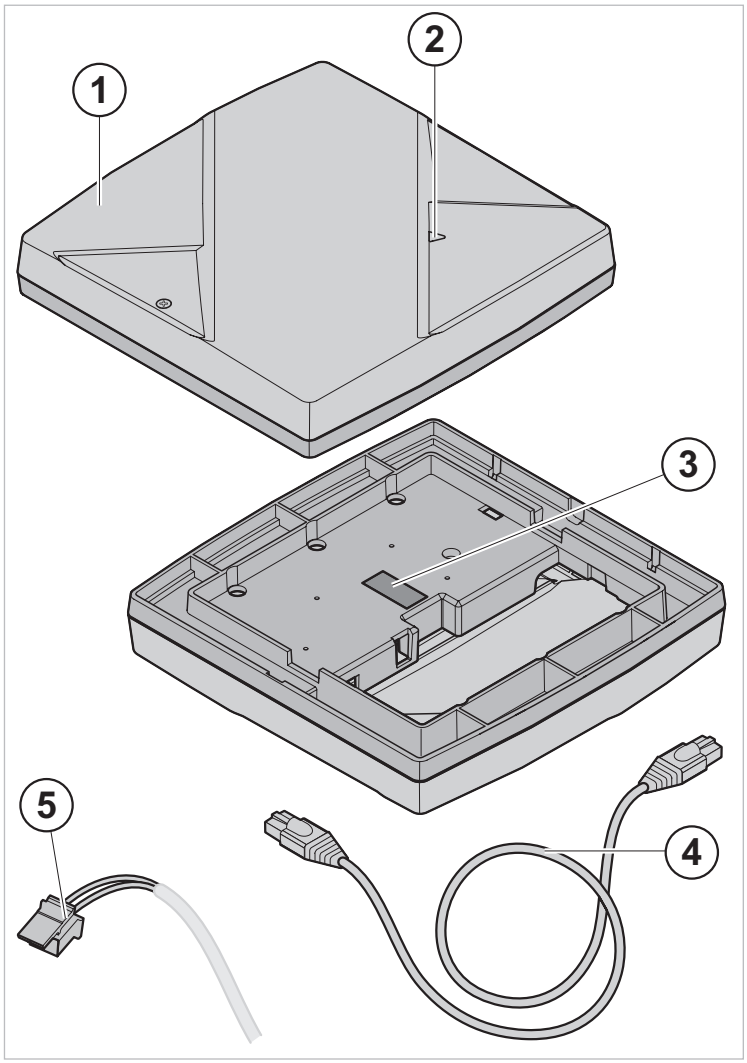

Fig. 1 Lecteur RF

1 Boîtier du lecteur RF
2 Témoin lumineux (LED)
3 Étiquette autocollante indiquant le lieu de montage (en option)
4 Câble patch Ethernet RJ45 (fourni séparément)
5 Connecteur 24 VDC (vendu séparément, en option)

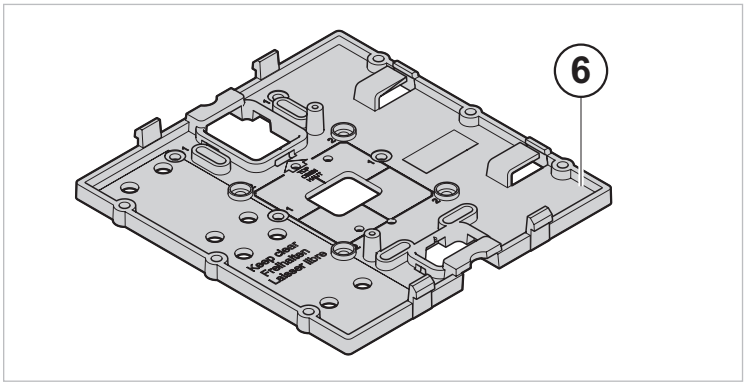

Fig. 2 Plaque de fixation universelle

6 Plaque de fixation universelle

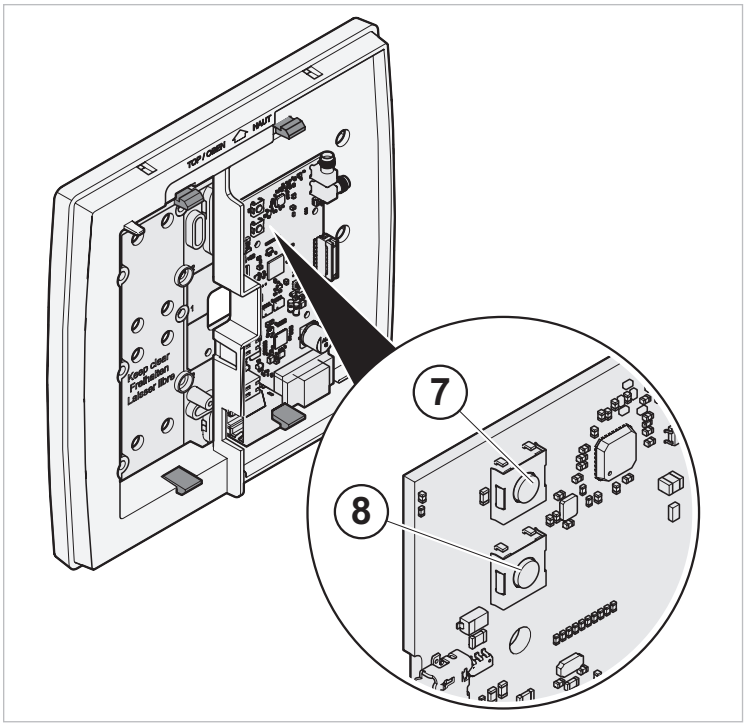

Fig. 3 Boutons du lecteur RF

7 Bouton de mode
8 Bouton de réinitialisation

Options d'alimentation

- PoE 802.3af (Power over Ethernet)
- 24 VDC

2. Montage

Position de la plaque de fixation

La position des appareils est définie par le plan d'installation selon la construction et la configuration du bâtiment et des pièces à équiper.

▶ Consulter le plan d'installation.

La plaque de fixation universelle s'adapte à tous les types d'installation :

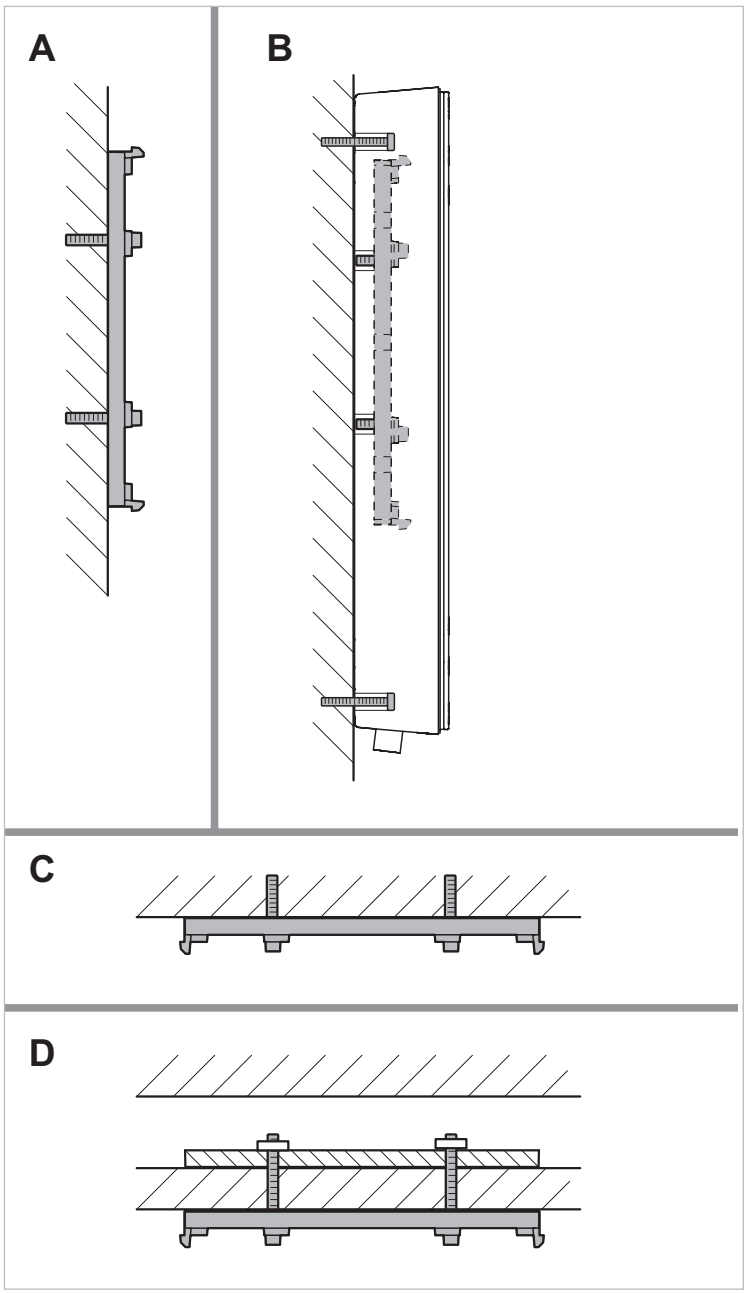

Fig. 4 Types de montage

A Montage mur
B Montage avec kit étanche IP65 (voir notice d'utilisation séparée)
C Montage au plafond
D Montage sur faux-plafond avec contre-plaque ou 2 plaques de montage universelles l'une sur l'autre

i	▶ Pour obtenir une meilleure couverture radio, choisir le montage mural.

La plaque de fixation universelle peut être montée à même le mur ou sur différents types de boîtes d'encastrement.

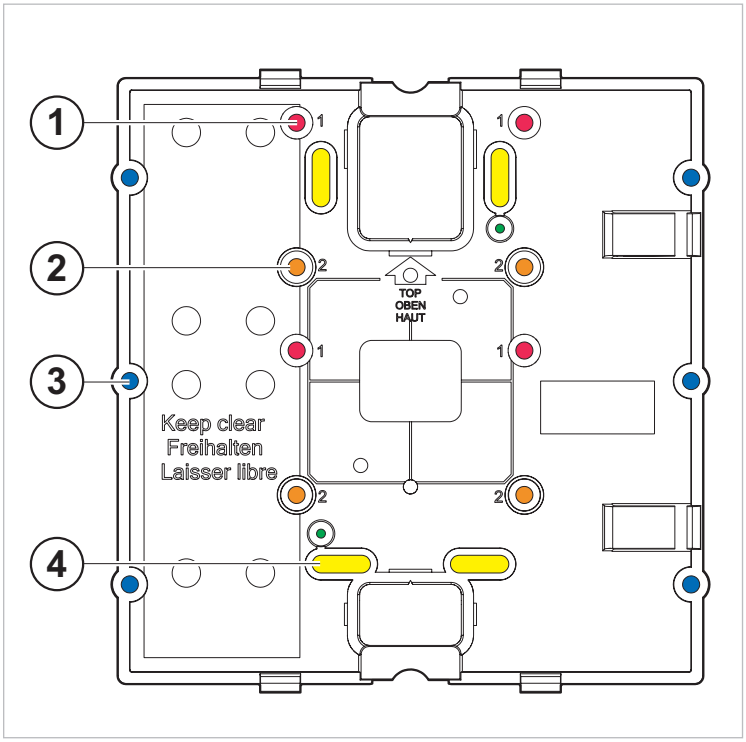

Fig. 5 Trous de vis de la plaque de fixation

1 Décalé sur boîte encastrée CH
2 Centré sur boîte encastrée CH
3 Sur boîte encastrée générique
4 Libre

⚠ ATTENTION	Risque de dysfonctionnement dû à des interférences ! ▶ Ne pas monter le lecteur RF sur du métal (ex. panneaux métalliques) ou à proximité d'appareils électriques (ex. lampes).

1. Monter la plaque de fixation à au moins 50 cm de tout autre appareil électrique ou élément métallique.

2. Prévoir assez d'espace autour de la plaque de fixation pour la pose du boîtier.

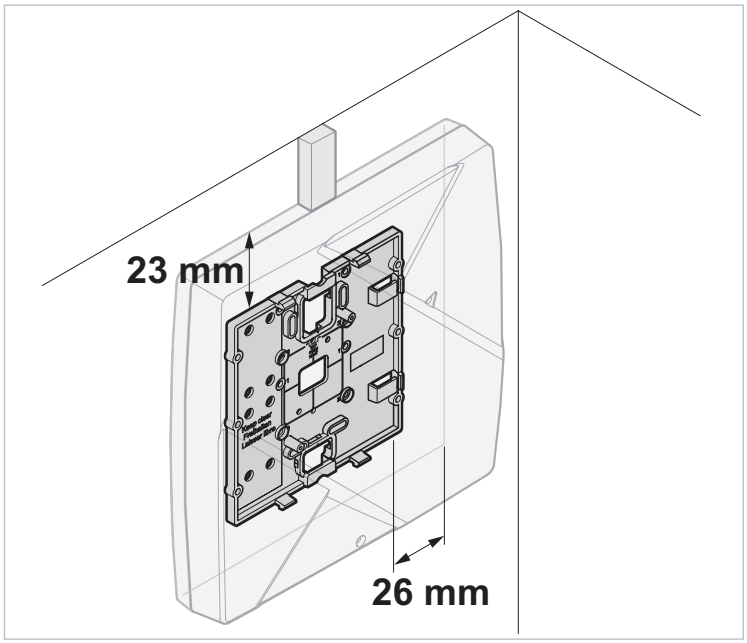

Fig. 6 Espace libre autour de la plaque de fixation

3. Placer la plaque dans l'axe d'arrivée des câbles.
4. Aligner la plaque de fixation verticalement grâce aux deux encoches-repères.

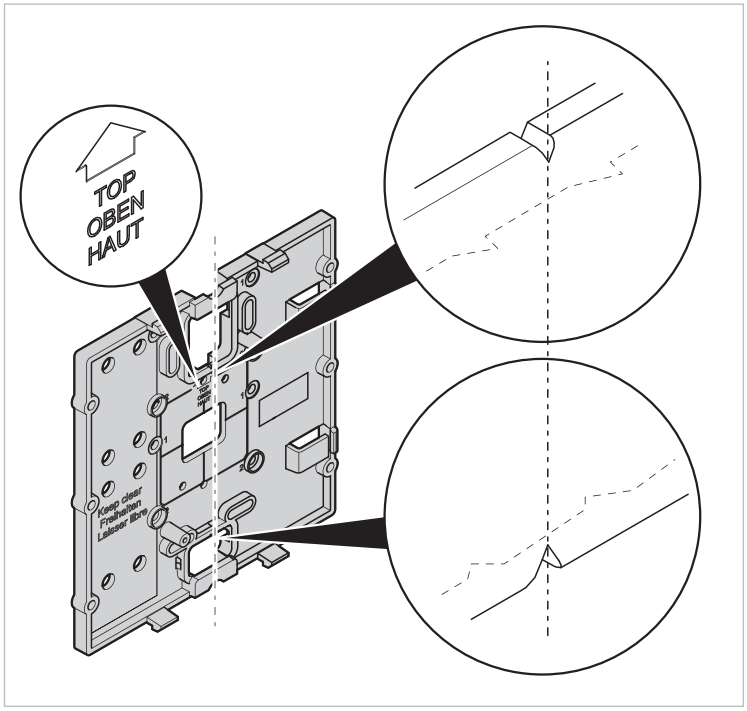

Fig. 7 Encoches-repères pour l'alignement vertical

Montage de la plaque de fixation

1. Acheminer le câble Ethernet à travers la plaque de fixation :
   - d'une prise de raccordement RJ45 (A et C, Fig. 8)
   - Raccorder le câble LAN avec fiche RJ45 ou le câble Ethernet directement au lecteur RF (B, Fig. 8).

i	▶ Prévoir une longueur de câble d'environ 30 cm pour le montage du lecteur RF.

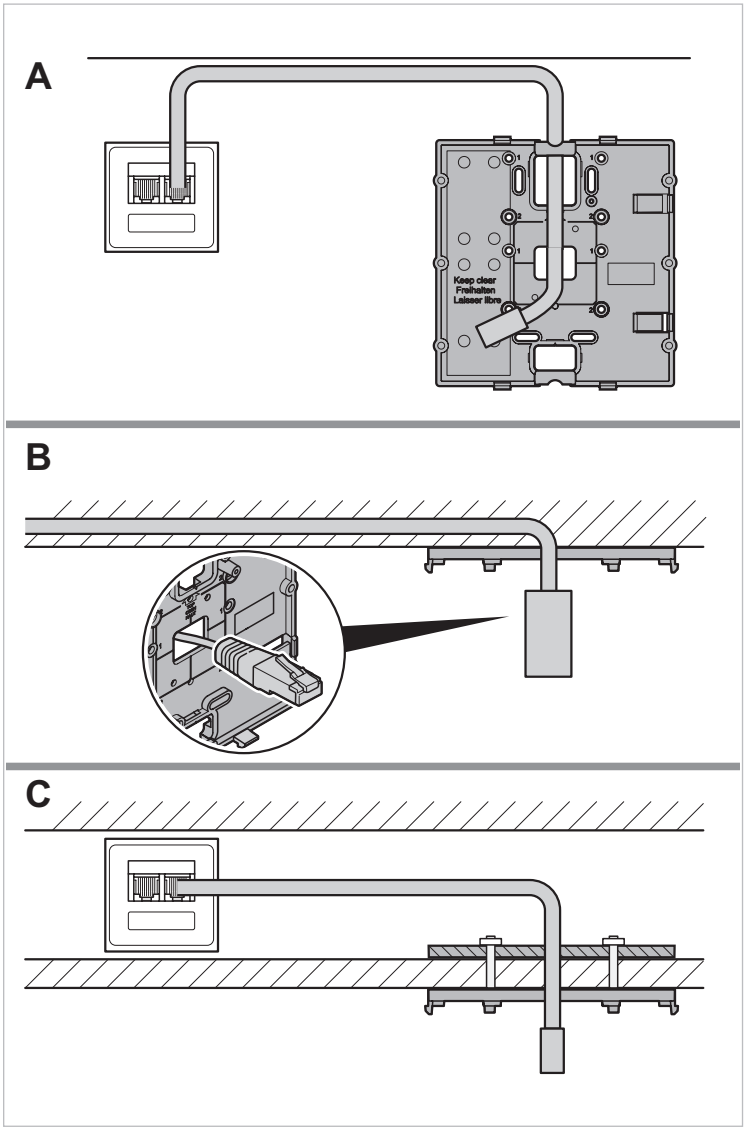

Fig. 8 Montage et acheminement du câble RJ45

A Montage mural à partir d'une prise RJ45
B Montage mural ou au plafond directement sur un câble LAN avec fiche RJ45 ou un câble Ethernet
C Montage sur faux-plafond

2. Fixer la plaque de fixation universelle avec au moins 4 vis selon le type de montage choisi (voir «Fig. 5 Trous de vis de la plaque de fixation»).

i	▶ Il est indispensable d'utiliser 4 vis pour le montage de la plaque de fixation universelle afin de garantir la sécurité de l'installation.

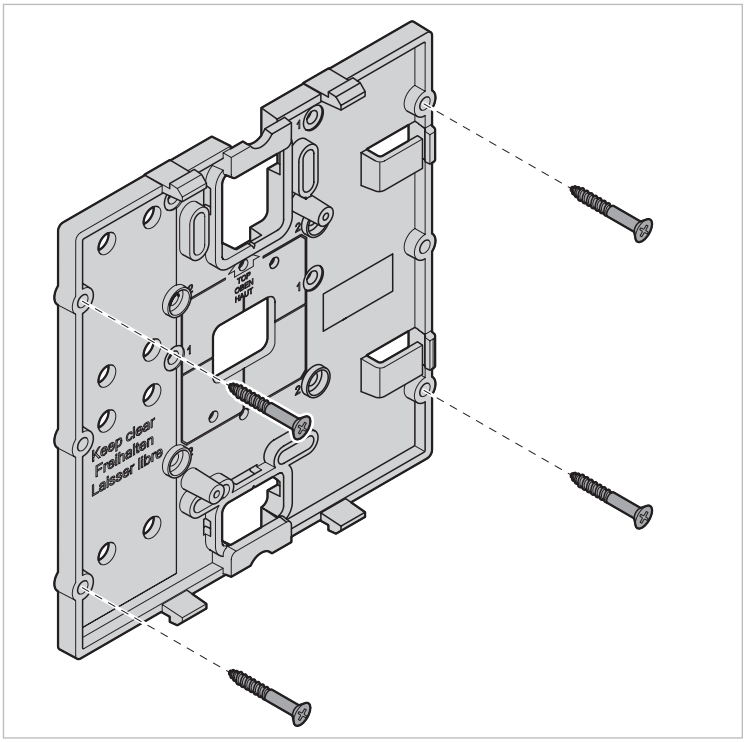

Fig. 9 Montage de la plaque de fixation universelle

3. Visser la plaque de fixation universelle à un plafond suspendu (C, Fig. 8) :
   – Utiliser un support de montage.
   ou
   – Monter deux plaques de fixation l'une sur l'autre en prenant le faux-plafond en sandwich.

Montage du boîtier

1. Brancher le câble Ethernet sur le port Ethernet à l'intérieur du lecteur RF.

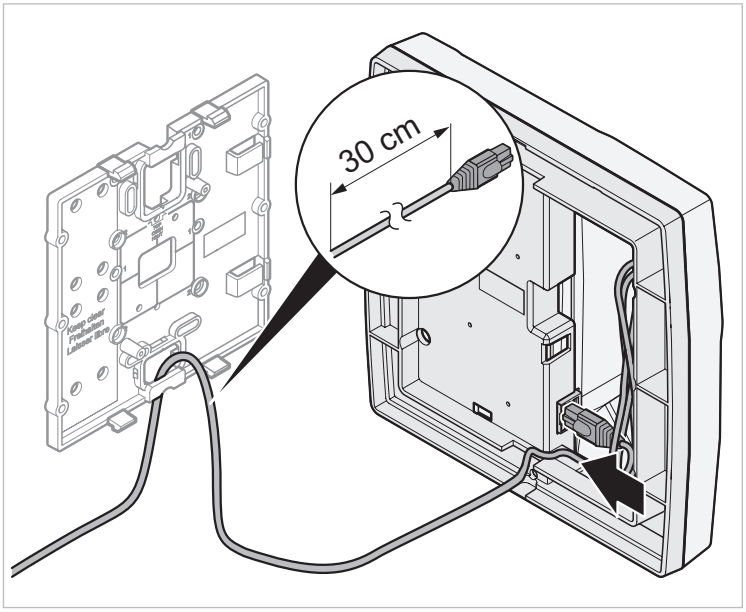

Fig. 10 Branchement du câble Ethernet

2. En cas de fonctionnement avec une alimentation de 24 VDC (sans PoE) : Raccorder en plus le câble d'alimentation 24 VDC à la prise pour 24 VDC, avec la fiche à 2 pôles optionnelle.

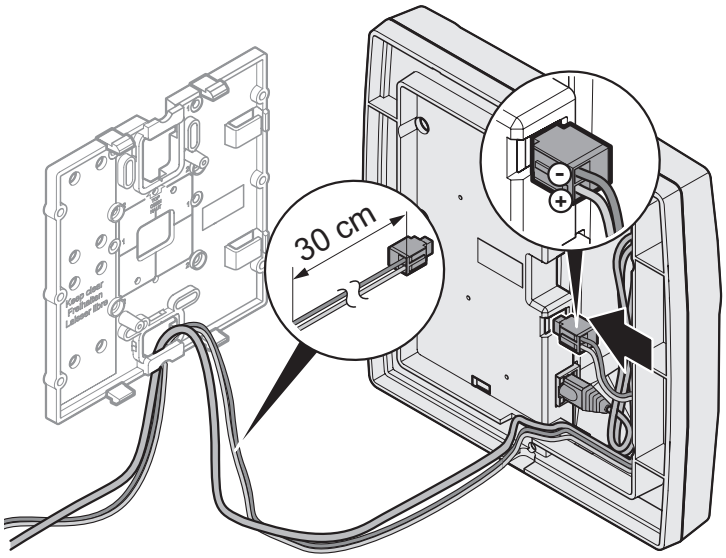

Fig. 11 Connecter le câble d'alimentation à la prise 24 VDC

3. Ranger l'excédent de(s) câble(s) dans l'espace libre du lecteur RF.

i	• La vis apparente sur le couvercle doit se trouver en bas une fois le boîtier monté au mur. • Les marquages « haut » sur le socle du lecteur RF et sur la plaque de fixation doivent être alignés.

4. Utiliser des attaches-câbles pour attacher le(s) câble(s) à la plaque de fixation.

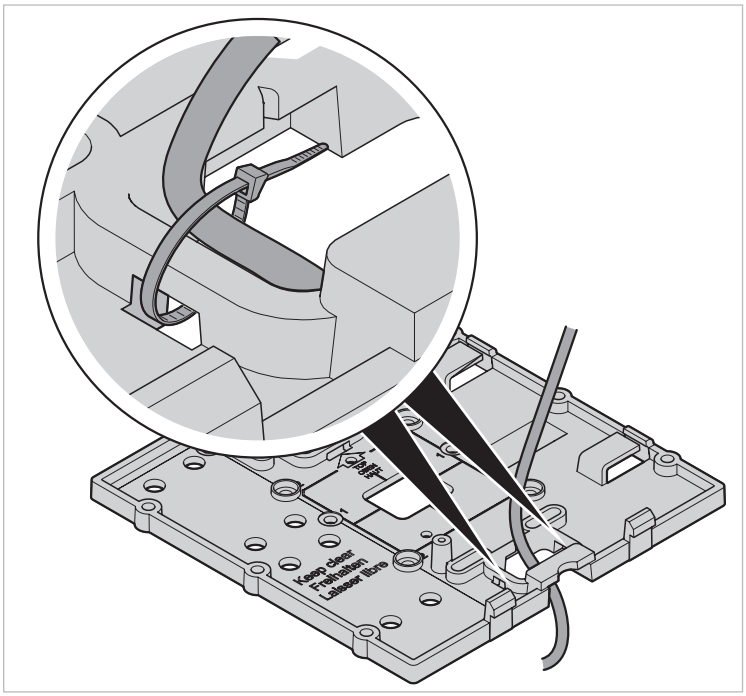

Fig. 12 Attacher le(s) câble(s) à la plaque de fixation.

5. En cas de montage apparent, casser la découpe sur le haut et/ou sur le bas du boîtier à l'aide d'une pince pour y faire passer les câbles.

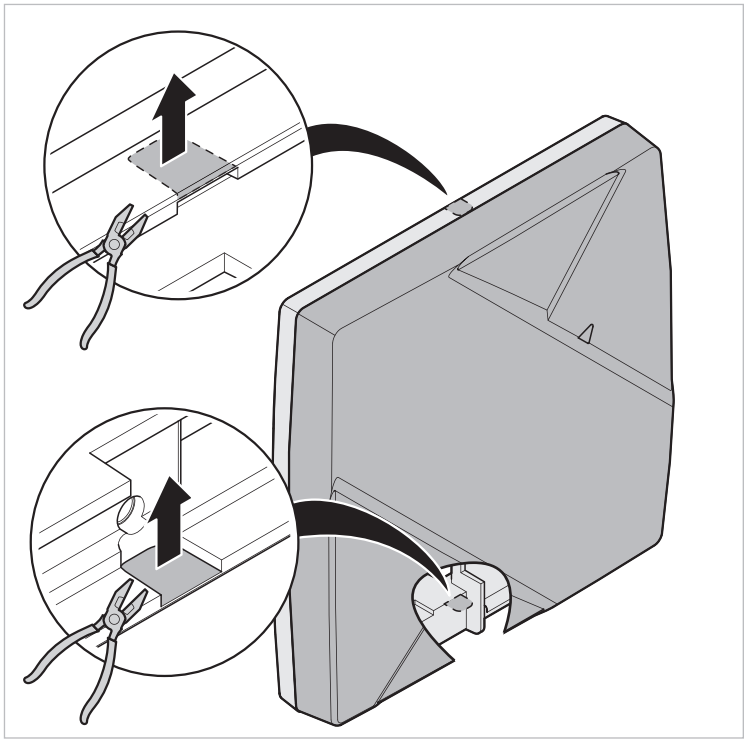

Fig. 13 Passage du câble

6. Encliqueter le lecteur RF sur la plaque de fixation.

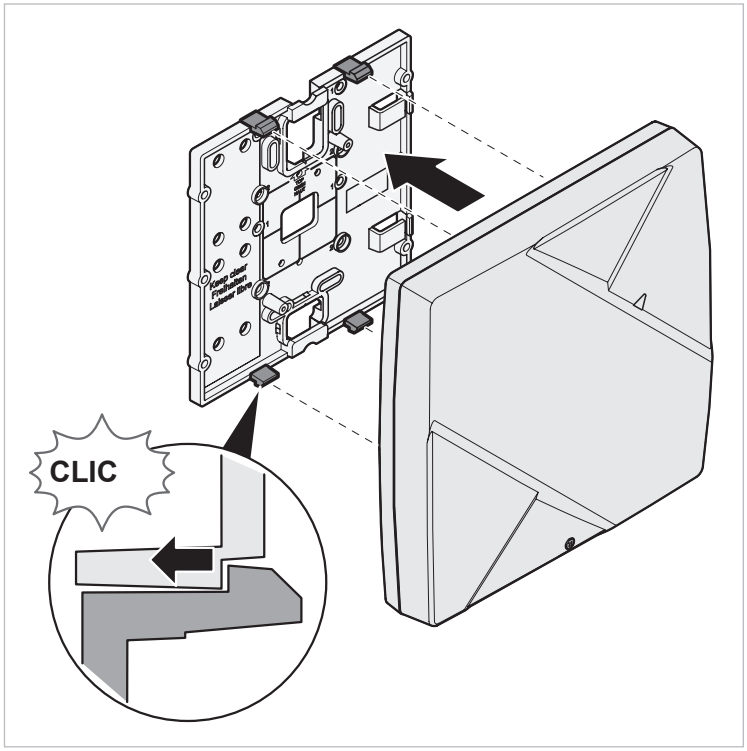

Fig. 14 Fixer le lecteur RF sur la plaque de fixation

i	Les 4 pattes d'encliquetage de la plaque de fixation doivent toutes être présentes et en bon état pour assurer le bon maintien du lecteur RF.

3. Mise en service

Le lecteur RF est prêt à fonctionner dès que l'alimentation électrique (PoE ou 24 VDC) et la connexion LAN sont établies.

4. Démontage

- Le lecteur RF doit être ouvert :
  - pour accéder au mode test (7, Fig. 3)
  - pour actionner le bouton de réinitialisation (8, Fig. 3)

i	Une alarme anti-vandalisme est émise sur le logiciel à l'ouverture du boîtier.

1. Dévisser le couvercle à l'aide d'un tournevis Torx T10.

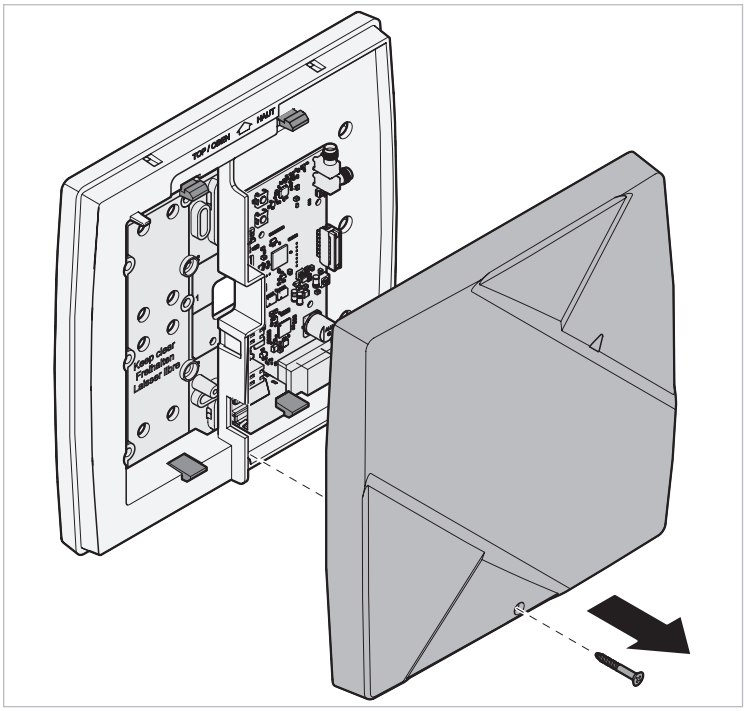

Fig. 15 Ouvrir le boîtier

2. Pour détacher le socle du lecteur RF de la plaque de fixation, utiliser un tournevis pour faire levier sur les pattes d'encliquetage.

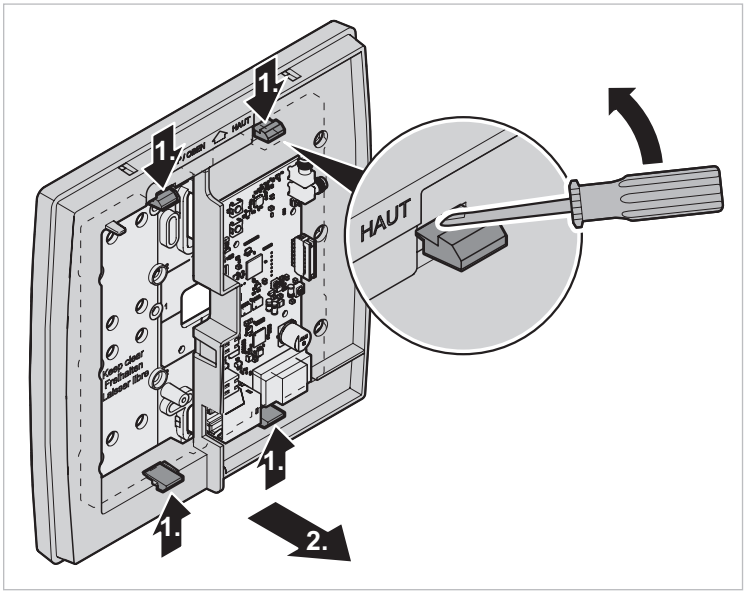

Fig. 16 Détacher le lecteur RF de la plaque de fixation

5. Maintenance

Alarmes

Le témoin lumineux (LED) est éteint par défaut.

Problème *Affichage*	Cause possible ▶ Résolution du problème
Serveur non atteignable *LED clignote rouge*	La communication avec le serveur est interrompue. ▶ Appeler le service de support.
Erreur de transmission radio *LED clignote bleu*	La transmission radio est interrompue. ▶ Appeler le service de support.
Vandalisme *LED clignote bleu*	Le couvercle/l'appareil a été arraché ou mal fermé. ▶ Refermer le couvercle.

Nettoyage

- ▶ Utiliser un produit de nettoyage classique sans acétone.

6. Elimination

Directive DEEE 2012/19/CE sur les déchets d'équipements électriques et électroniques

- ▶ Éliminer l'emballage et le produit arrivé en fin de vie dans un centre de recyclage approprié.
- ▶ Ne pas jeter le produit avec les ordures ménagères.
- ▶ Ne pas brûler le produit.

© 2022
SmartLiberty SA
2525 Le Landeron
Suisse
Tel. +41 32 752 48 11
info@smartliberty.ch

CE