SMARTLIBERTY

MORE TIME FOR CARE

Marqueur de géolocalisation

Notice d'utilisation

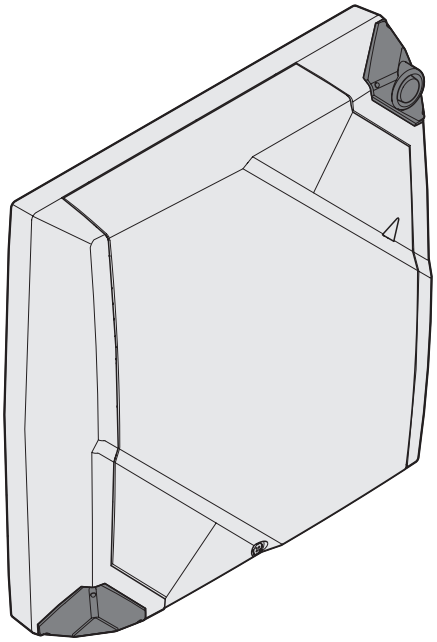

FR 22/10

1. Description

Utilisation prévue

Le marqueur de géolocalisation SmartLiberty permet de géolocaliser les badges SmartLiberty grâce à une combinaison de signaux infrarouges (IR) et basse-fréquence (BF).

Documents de référence

Document	Description / No. de document
Fiche technique	Caractéristiques techniques du marqueur de géolocalisation
Contrat de projet	Spécifications client et plan d'installation
Notice d'utilisation – Kit étanche IP65	Notice d'utilisation avec instructions pour l'installation et l'usage

Aperçu

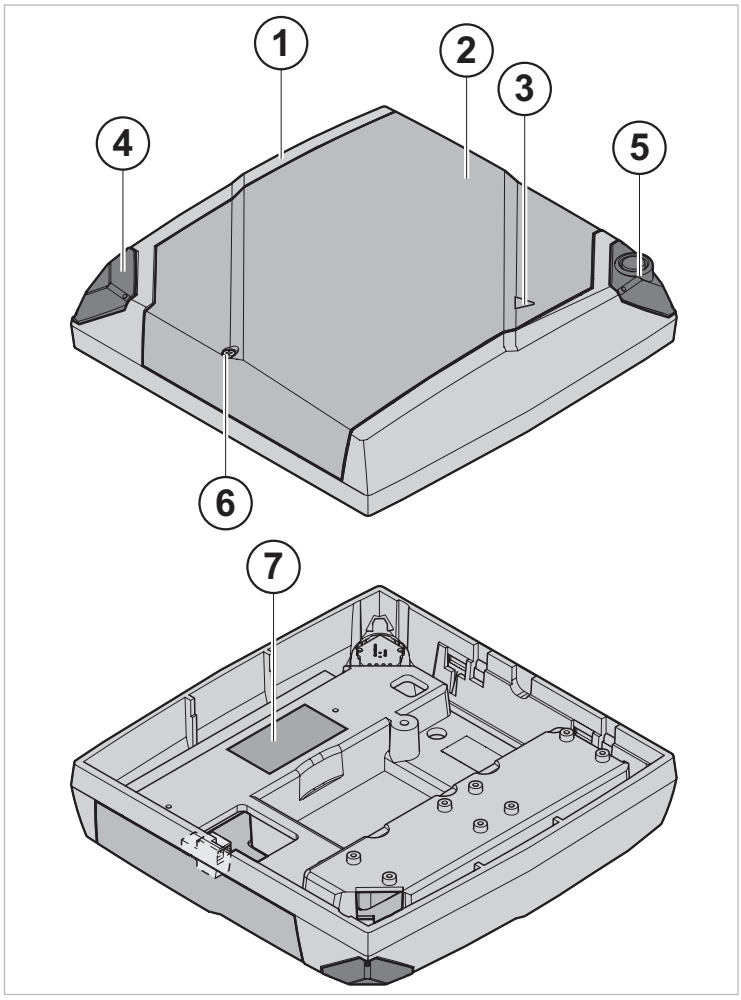

Fig. 1 Marqueur de géolocalisation

1 Boîtier du marqueur
2 Couvercle
3 Témoin lumineux (LED)
4 Coin émetteur infrarouge
5 Détecteur de mouvement
6 Vis de fermeture
7 Étiquette autocollante optionnelle indiquant le lieu de montage

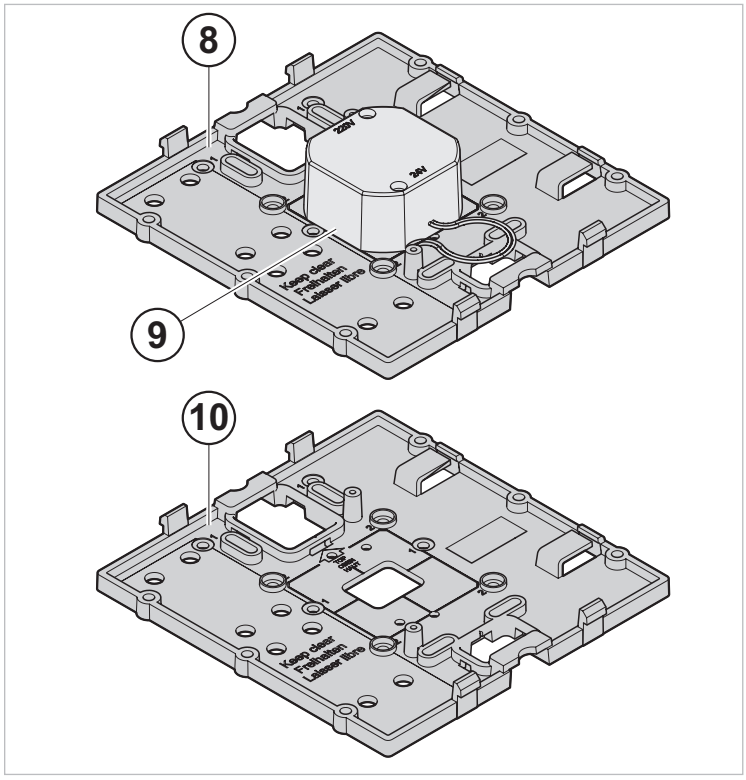

Fig. 2 Plaque de fixation universelle avec ou sans transformateur 230 V / 24 V

8 Plaque de fixation universelle
9 Transformateur de tension avec câbles pour 230 VAC/24 VDC
10 Plaque de fixation universelle

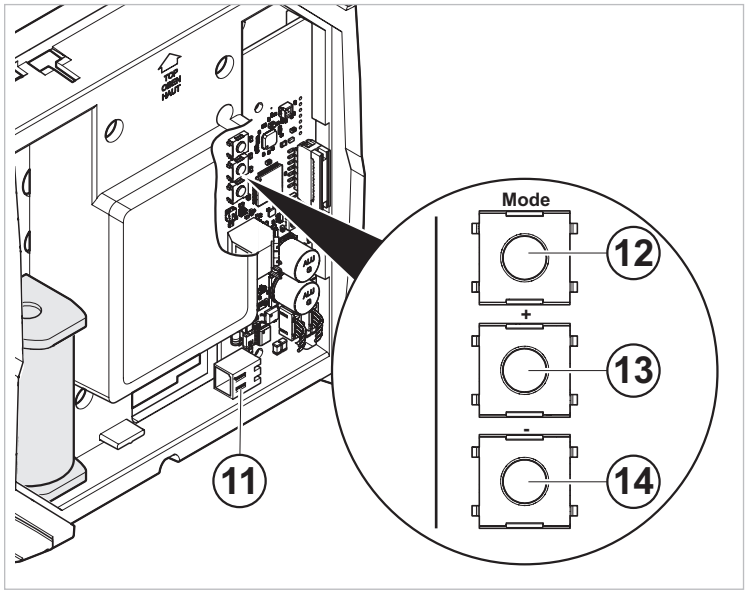

Fig. 3 Réglages

11 Borne à fiches en option à 2 pôles, pour max. 2x1 mm² 24 VDC
12 Bouton de mode pour régler le mode de test
13 Bouton d'augmentation de la portée (0-255)
14 Bouton de réduction de la portée (0-255)

Options d'alimentation

Plaque de fixation universelle

- Pile (remplaçable). Utiliser uniquement les piles approuvées par le fabricant (voir le site web SmartLiberty).
- 24 VDC

Avec plaque de fixation universelle et transformateur

- 230 VAC

Rayonnement

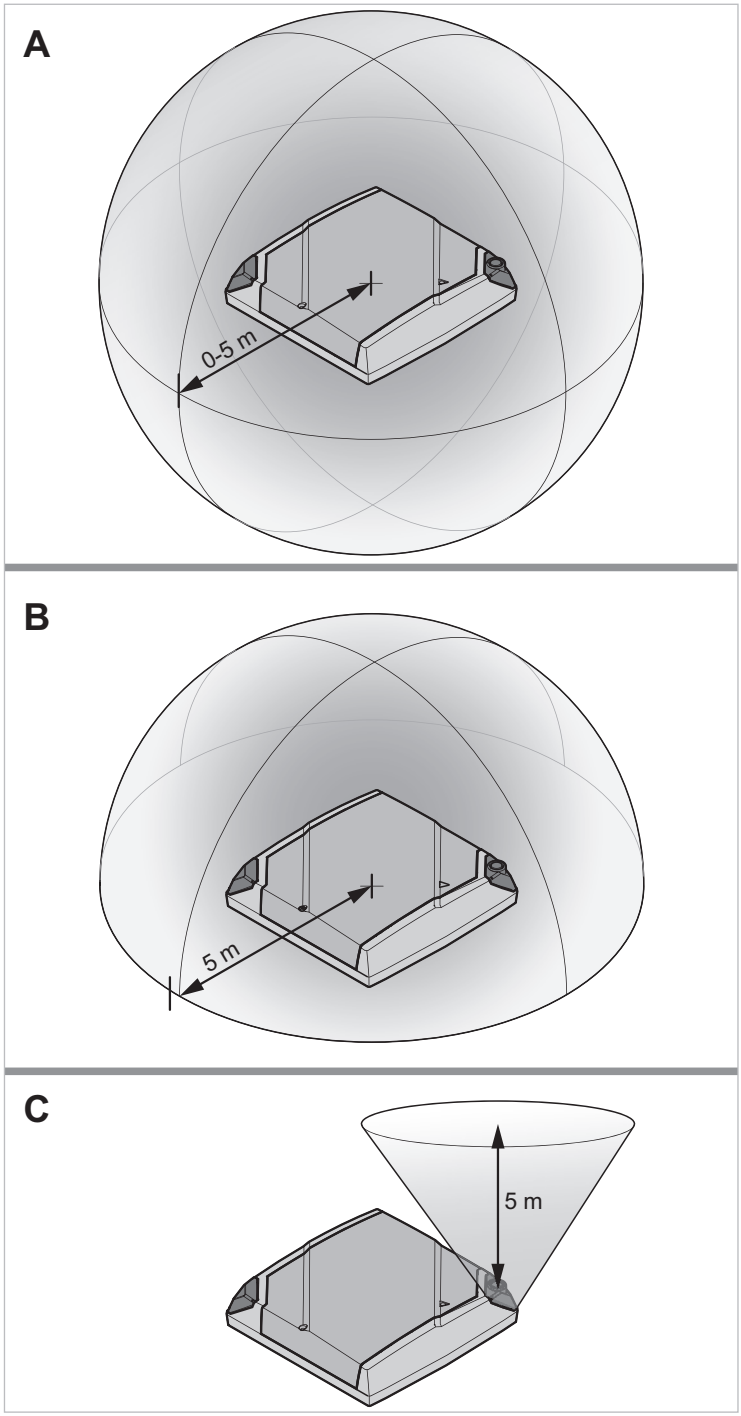

Fig. 4 Rayonnement du marqueur de géolocalisation

A Basse fréquence
B Infrarouge
C Détecteur de mouvement

2. Montage mur et plafond

Position du marqueur de géolocalisation

Le choix du type d'alimentation et de la position des appareils sont définis par le plan d'installation selon la construction et la configuration du bâtiment et des pièces à équiper.

▶ Consulter le plan d'installation.
▶ Consulter l'étiquette optionnelle collée à l'arrière du marqueur de géolocalisation qui indique le point d'installation.

Le marqueur de géolocalisation peut être installé :

- dans un passage, au mur p. ex. à proximité d'une porte
- dans une chambre, en hauteur au mur ou au plafond pour vérifier la présence de la personne
- dans une zone p. ex. une cafétéria. On place plusieurs marqueurs de géolocalisation au plafond pour savoir qui se trouve dans la cafétéria.
- en boucle dans le sol, pour couvrir une plus grande surface (p. ex. une sortie de parking)

Hauteur de montage

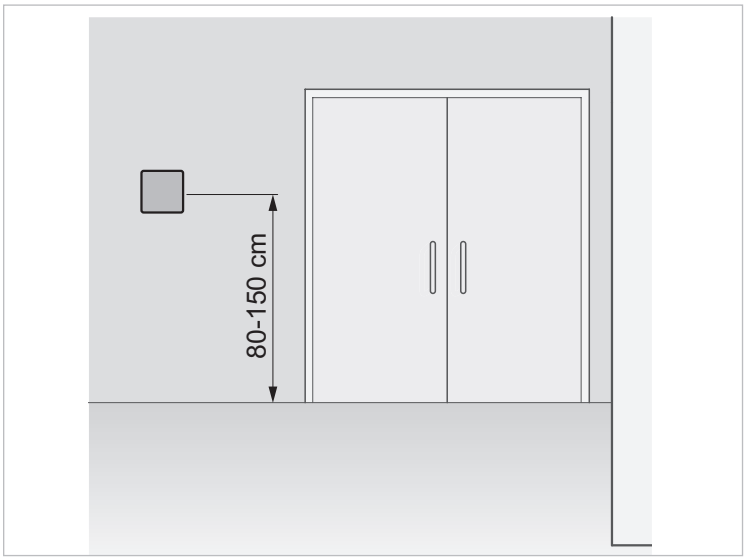

Fig. 5 Hauteur de montage

Types de montage

⚠ ATTENTION	Risque de dysfonctionnement de la géolocalisation ! ▶ Respecter impérativement le lieu d'installation du marqueur de géolocalisation, indiqué dans le plan d'installation, afin de garantir le bon fonctionnement du système.

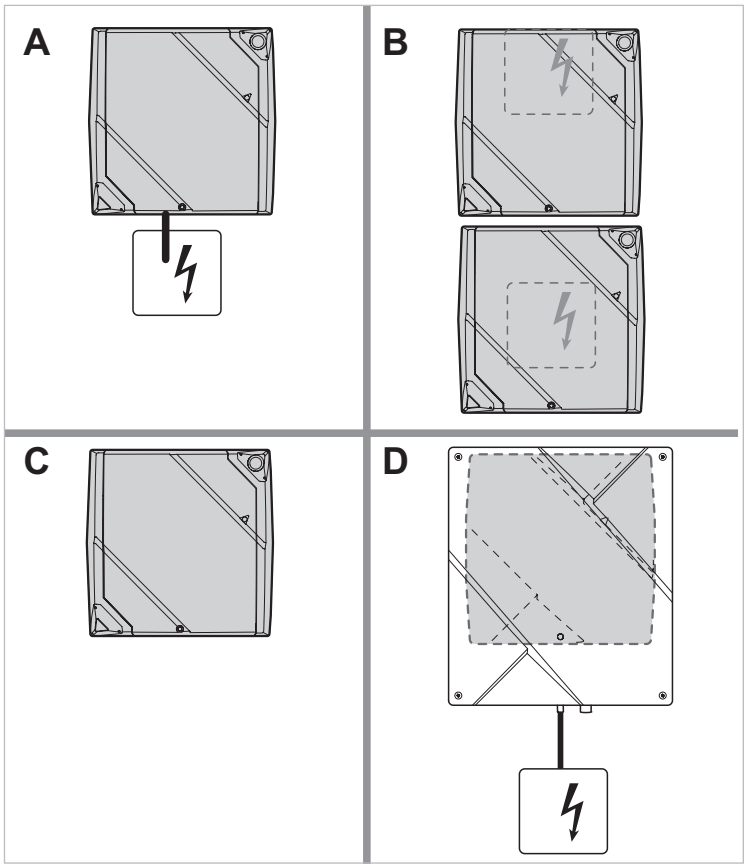

Fig. 6 Montage de l'appareil et acheminement du câble d'alimentation

A Montage mural près d'une prise électrique
B Montage sur une boîte encastrée
C Montage libre (fonctionne sur pile)
D Montage avec kit étanche IP65 (voir notice d'utilisation séparée)

Exemples de montage

Montage à proximité d'une main courante.

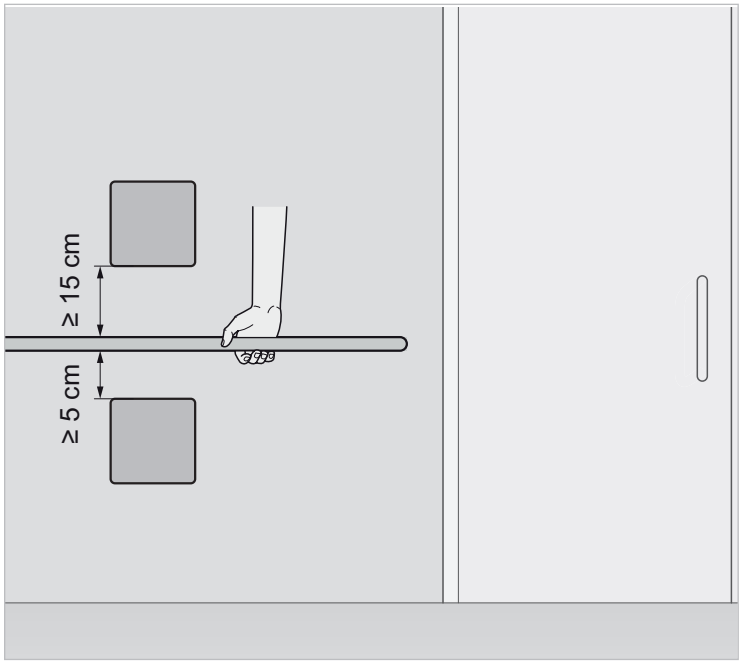

Fig. 7 Montage à proximité d'une main courante.

i	▶ Veiller à laisser un espace d'environ 15 cm entre le marqueur de géolocalisation et p. ex une main-courante.

Montage dans une chambre

Le marqueur de géolocalisation s'installe face à la porte d'entrée, de sorte que le détecteur de mouvement puisse détecter la personne lorsqu'elle entre et sort de la pièce.

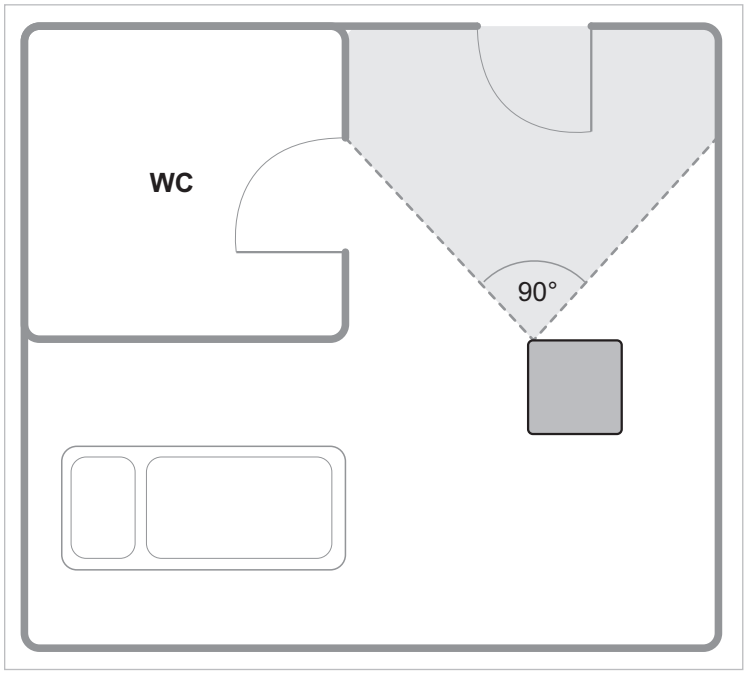

Fig. 8 Position typique d'un marqueur dans une chambre

Montage dans un couloir

Deux marqueurs de géolocalisation sont fixés au plafond, ce qui permet au détecteur de mouvement de détecter lorsque la personne entre et sort d'une zone.

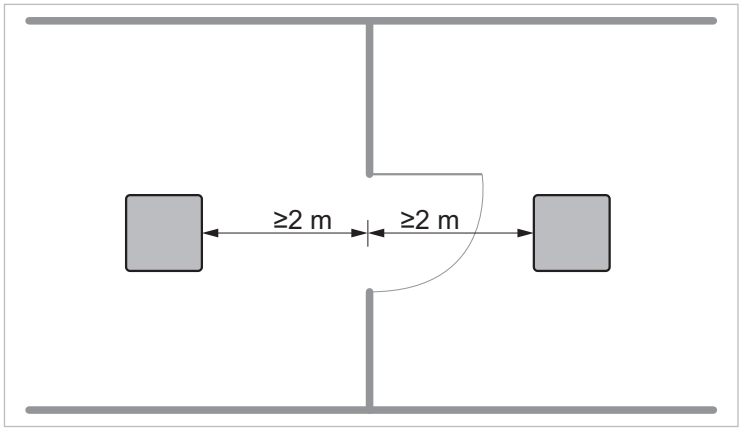

Fig. 9 Positions typiques d'un marqueur dans un couloir

Orientation des coins

Il est possible de tourner les coins du marqueur de géolocalisation, où se trouvent les détecteurs, pour ajuster l'axe du détecteur de mouvement.

i	Les réglages sont à effectuer par un technicien SmartLiberty.

Selon la configuration du lieu d'installation, il est possible d'ajouter un deuxième coin avec détecteur de mouvement.

⚠ ATTENTION	Risque d'endommager l'appareil ! ▶ Ne pas tourner de plus de 90° les coins du détecteur de mouvement.

▶ Presser à l'aide d'un objet pointu et tourner le coin.

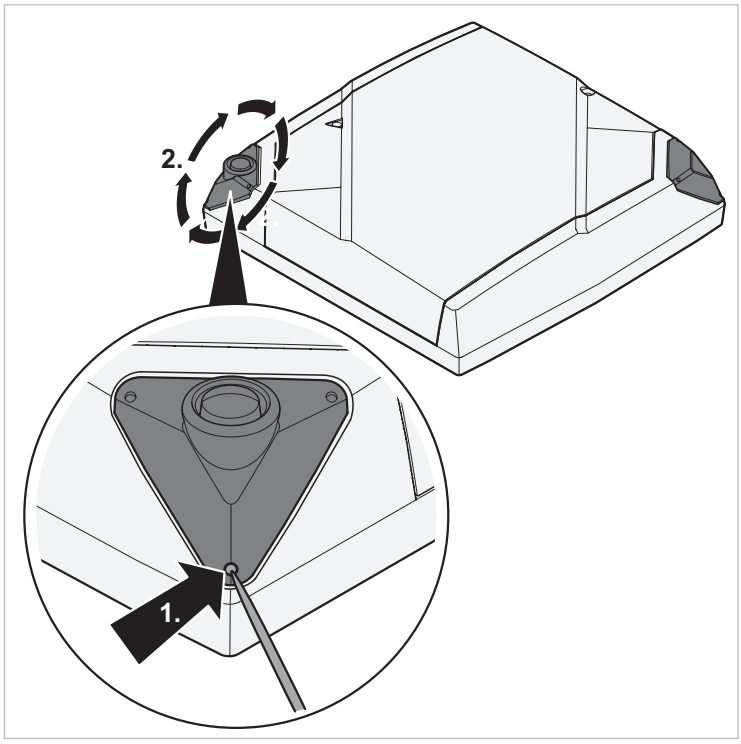

Fig. 10 Faire pivoter les coins

Position de la plaque de fixation

La plaque de fixation universelle s'adapte à tous les types d'installation :

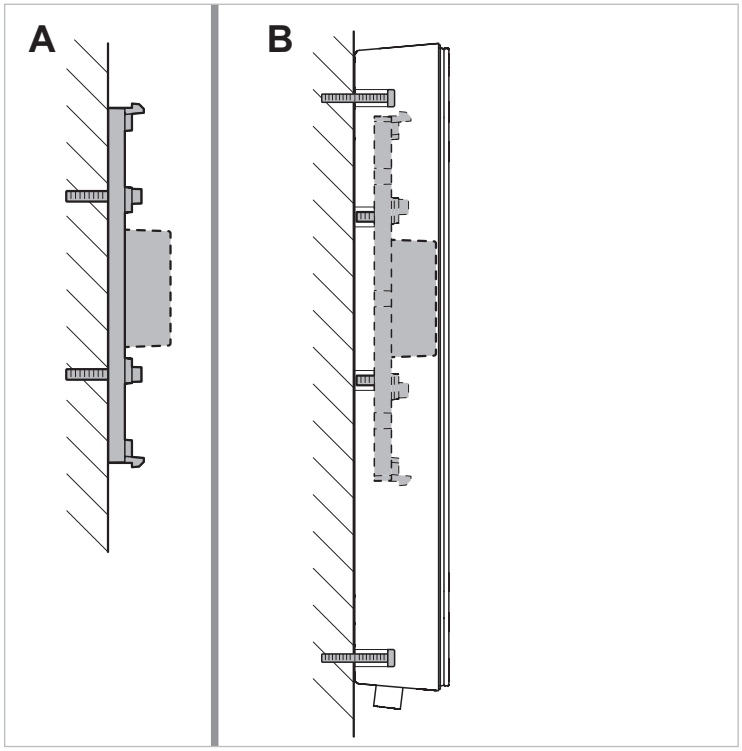

Fig. 11 Types d'installation

A Montage mur
B Montage avec kit étanche IP65 (voir notice d'utilisation séparée)

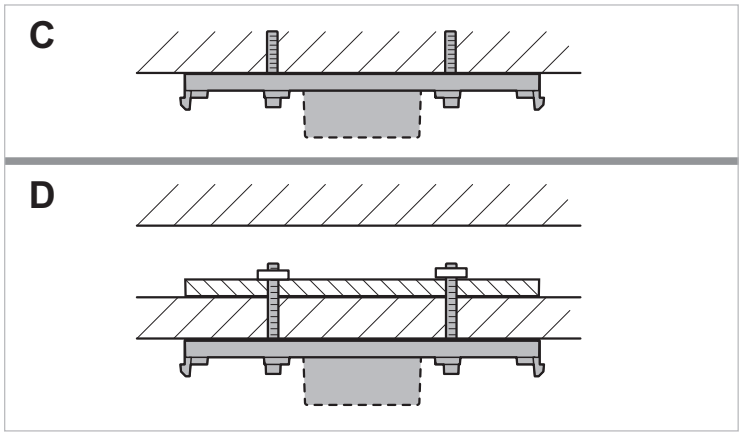

Fig. 12 Types d'installation

C Montage au plafond
D Montage sur faux-plafond avec contre-plaque ou 2 plaques de montage universelles l'une sur l'autre

La plaque de fixation universelle peut être montée à même le mur ou sur différents types de boîtes d'encastrement ou prises de courant.

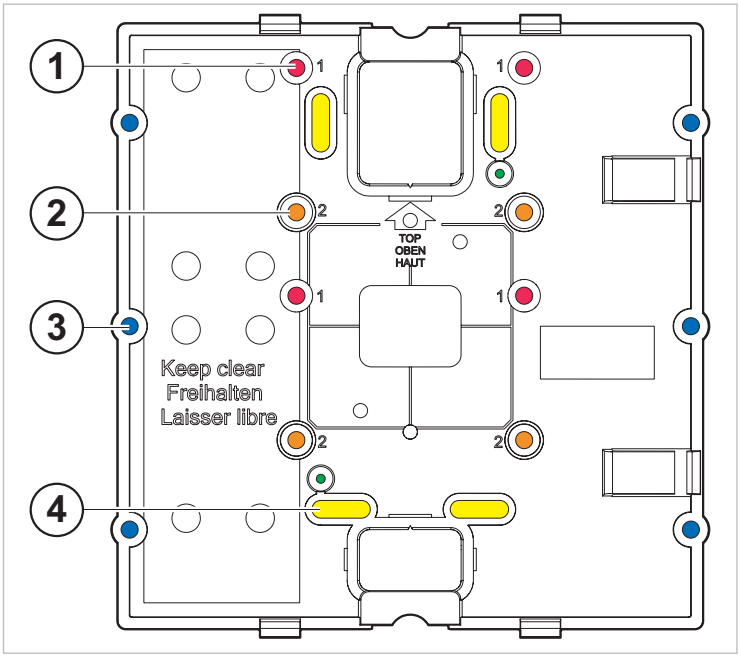

Fig. 13 Trous de vis de la plaque de fixation universelle

1 Décalé sur boîte encastrée CH
2 Centré sur boîte encastrée CH
3 Sur boîte encastrée générique
4 Libre

⚠ ATTENTION	Risque de dysfonctionnement dû à des interférences ! ▶ Ne pas monter le marqueur de géolocalisation sur du métal (ex. panneaux métalliques) ou à proximité d'appareils électriques (ex. lampes).

1. Monter la plaque de fixation universelle à au moins 50 cm de tout autre appareil électrique ou élément métallique.
2. Prévoir assez d'espace autour de la plaque de fixation universelle pour la pose du boîtier.
   Pour les dimensions, voir Fig. 14.

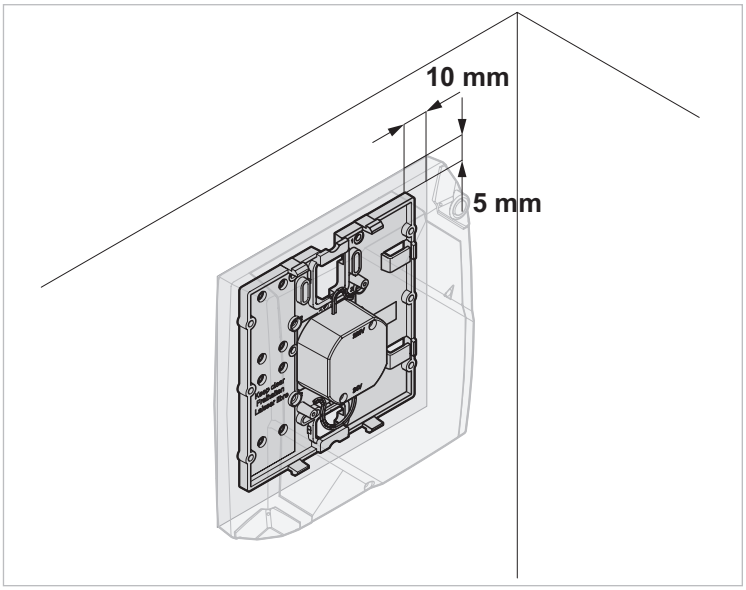

Fig. 14 Espace libre autour de la plaque de fixation

3. Placer la plaque dans l'axe d'arrivée des câbles. Aligner la plaque de fixation universelle verticalement grâce aux deux encoches-repères.

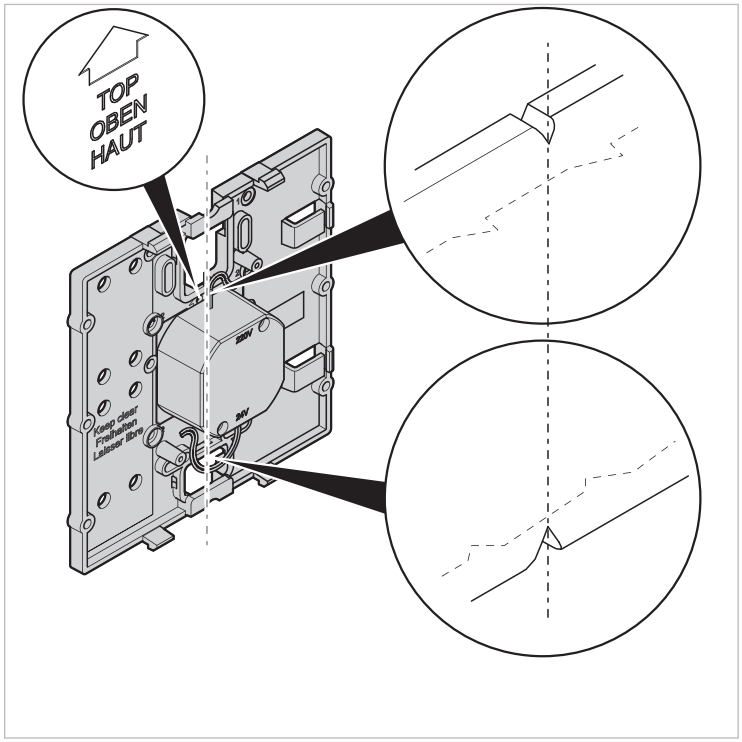

Fig. 15 Encoches-repères pour l'alignement vertical

Montage de la plaque de fixation universelle

1. Si nécessaire, acheminer le câble électrique à travers la plaque de fixation universelle à partir d'une prise de courant.

i	Prévoir une longueur de câble d'environ 30 cm pour le montage du marqueur de géolocalisation.

2. Fixer la plaque de fixation universelle avec au moins 4 vis selon le type de montage choisi (voir Fig. 11 et Fig. 12).

⚠ ATTENTION	Risque d'arrachage ! ▶ Monter la plaque de fixation avec 4 vis afin de garantir la sécurité de l'installation.

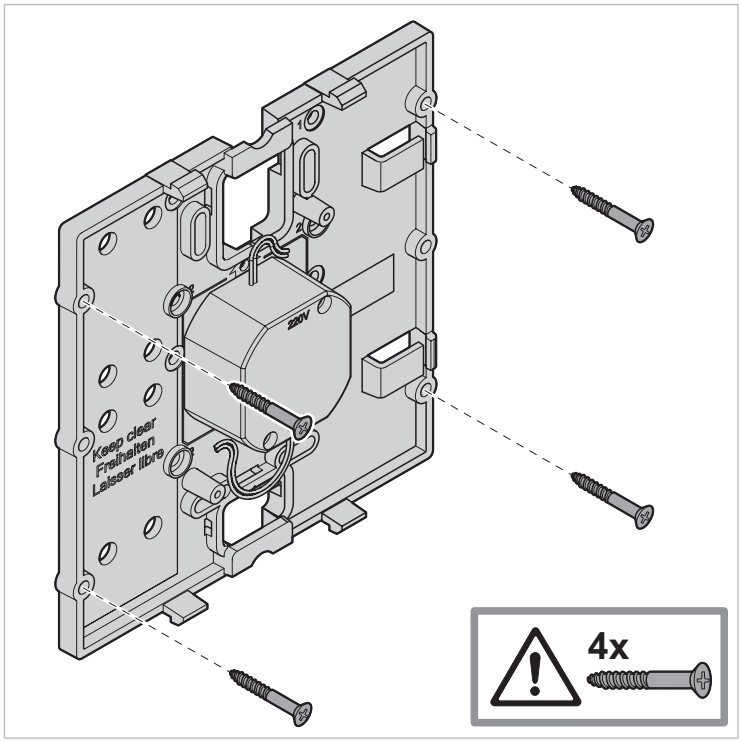

Fig. 16 Montage de la plaque de fixation

3. Visser la plaque de fixation universelle à un plafond suspendu (D, Fig. 12) :
   – Utiliser un support de montage.
   ou
   – Monter deux plaques de fixation l'une sur l'autre en prenant le faux-plafond en sandwich.

Montage du boîtier

1. Si nécessaire, raccorder le câble électrique au câble 230 V du transformateur de la plaque de fixation (p. ex. avec un sucre).
2. Si nécessaire, brancher le câble 24 VDC sur le marqueur de géolocalisation.

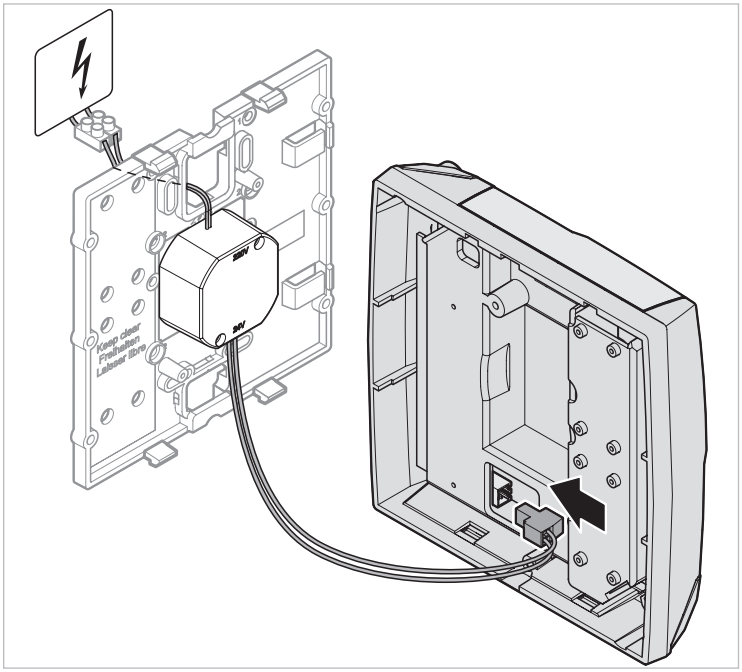

Fig. 17 Branchement des câbles 230 V et 24 V

3. Placer le surplus de(s) câble(s) dans le rebord au dos du marqueur de géolocalisation.

i	• La vis apparente sur le couvercle doit se trouver en bas une fois le boîtier monté au mur. • Les marquages « haut » sur le socle du marqueur de géolocalisation et sur la plaque de fixation universelle doivent être alignés.

4. Utiliser des attaches-câbles pour attacher le(s) câble(s) à la plaque de fixation universelle.

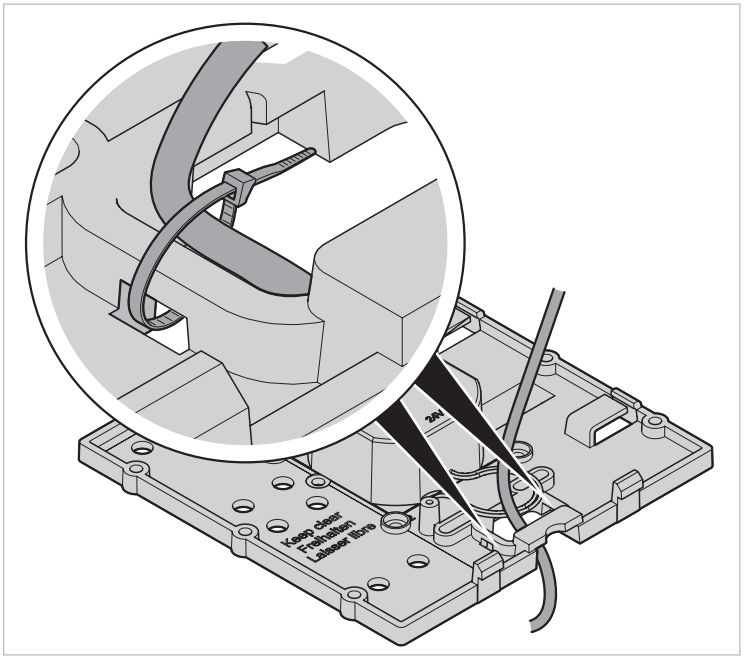

Fig. 18 Attacher le(s) câble(s) à la plaque de fixation universelle

5. En cas de montage avec câblage apparent, casser l'échancrure sur le haut et/ou sur le bas du boîtier à l'aide d'une pince pour faire passer le(s) câble(s).

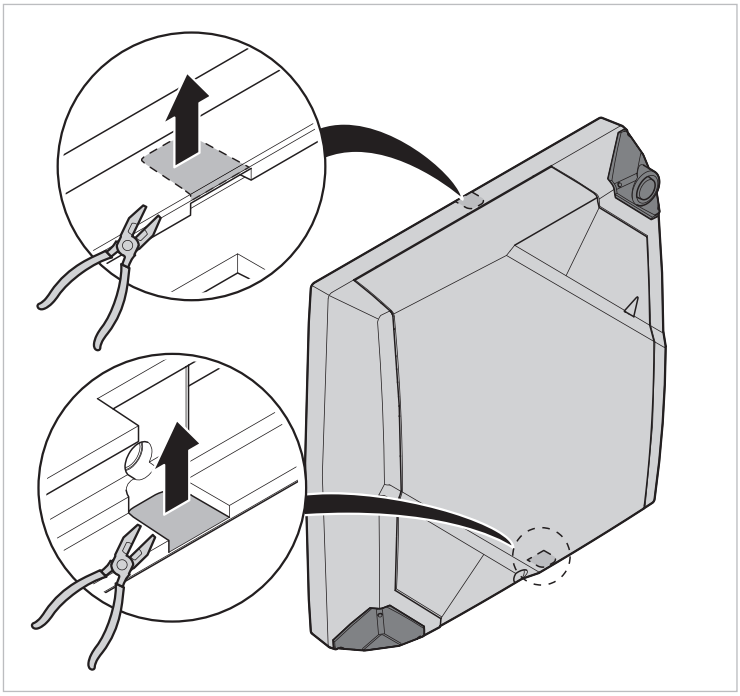

Fig. 19 Passage du câble

6. Encliqueter le marqueur de géolocalisation sur la plaque de fixation universelle.

i	Les 4 pattes d'encliquetage de la plaque de fixation doivent toutes être présentes et en bon état pour assurer le bon maintien du marqueur de géolocalisation !

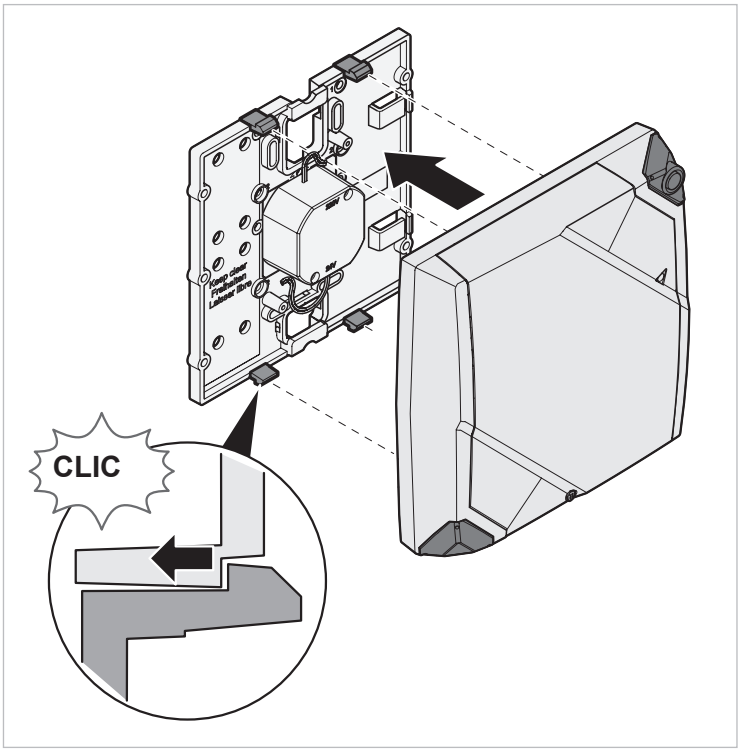

Fig. 20 Fixer le marqueur de géolocalisation sur la plaque de fixation universelle

3. Montage en boucle au sol

Le montage du marqueur de géolocalisation en boucle au sol permet de détecter le passage à travers la zone délimitée par la boucle.

⚠ ATTENTION	Risque de dysfonctionnement ! ▶ Respecter scrupuleusement le plan d'installation pour le montage avec boucle au sol et les instructions du technicien SmartLiberty.

⚠ ATTENTION	Risque de fausses localisations et de fausses alertes ! ▶ Utiliser uniquement un réseau 230 VAC pour l'alimentation électrique.

i	• Le boîtier électronique doit être le plus près possible de la boucle au sol, avec les câbles les plus courts possible. • Le câble ne doit pas faire de courbe à plus de 45°. • La profondeur dans le sol ne doit pas dépasser 20 cm.

i	▶ Ne pas poser la boucle au sol sous du béton armé ou sous un chauffage au sol. ▶ Ne pas utiliser de tube métallique pour passer le câble PUR-PUR. ▶ Ne pas utiliser deux tubes pour amener le câble PUR-PUR jusqu'au boîtier électronique. ▶ Ne pas passer les câbles d'alimentation dans le même tube que le câble PUR-PUR.

1. Installer le marqueur de géolocalisation à max. 30 cm de hauteur.
2. Poser les câbles de type PUR-PUR 3x1,5 mm² en boucle au sol.

Le boîtier électronique doit être le plus près possible de la boucle au sol, avec les câbles les plus courts possible, voir l'illustration suivante :

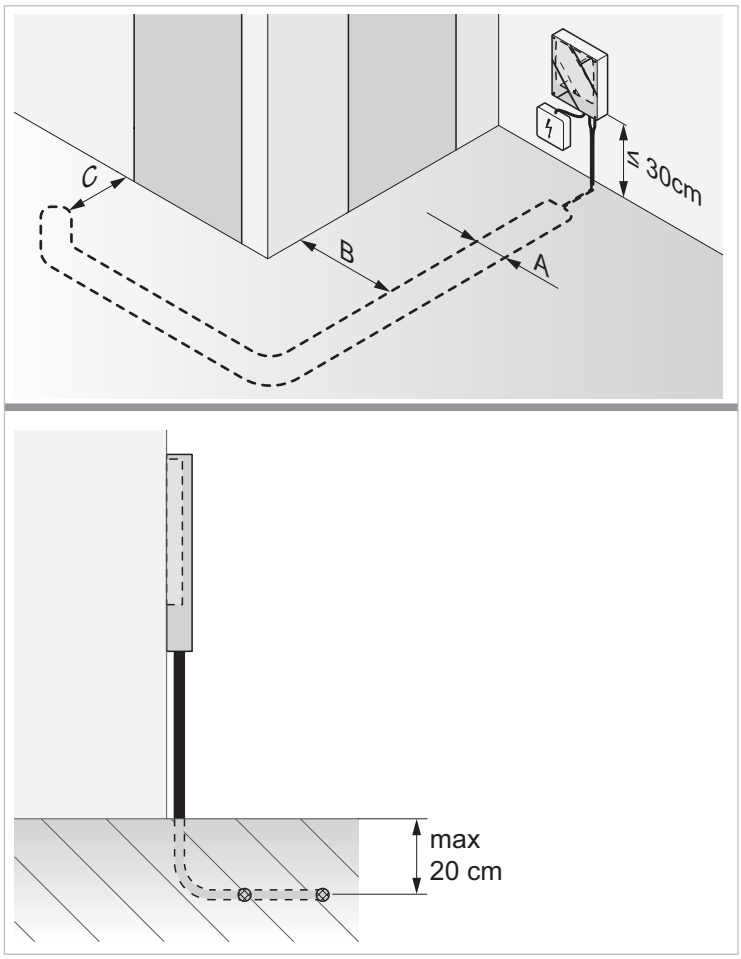

Fig. 21 Boucle au sol

A Distance entre les deux câbles : 50 cm +/-2 cm
B Distance par rapport au mur ou à la zone devant être couverte. Déterminée par un plan précis ou les indications de SmartLiberty.
C Idem que B

3. Raccorder les câbles de la boucle au sol à la prise de la boucle au sol (cette opération est effectuée par un technicien).

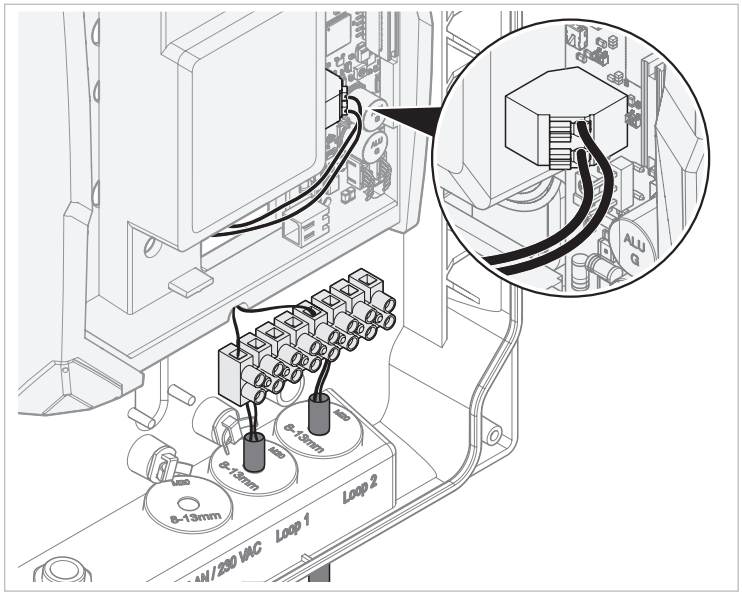

Fig. 22 Branchement de la boucle au sol sur le marqueur de géolocalisation

4. Déplacer le jumper sur la position L.

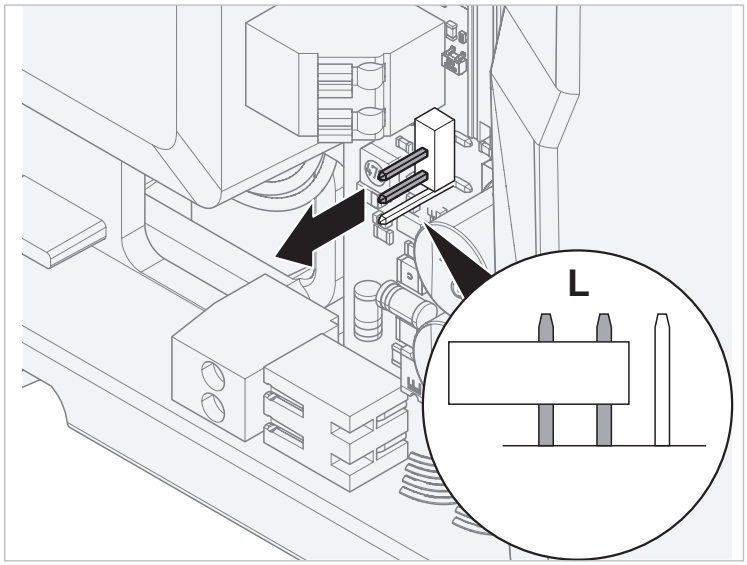

Fig. 23 Déplacement du jumper

4. Séparateur BF

Le séparateur BF est une petite carte électronique qui peut être installée dans le marqueur de géolocalisation afin d'activer ou de désactiver le champ BF du marqueur lors d'un contact. Il est généralement utilisé à côté d'une porte afin que l'alarme ne s'active que lorsque la porte est ouverte. Cela permet d'éviter les fausses alertes lorsqu'un résident non autorisé s'approche de la porte sans tenter de l'ouvrir.

Montage

Le séparateur BF est équipé de deux contacts (1) sur un côté. De l'autre côté se trouve la fiche (2) pour le raccordement au marqueur de géolocalisation.

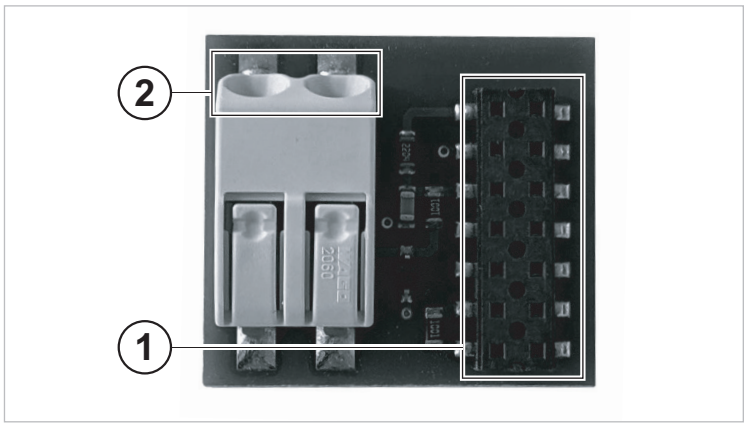

Fig. 24 Séparateur BF

1 Contacts
2 Fiche

Montage dans le marqueur de géolocalisation

▶ Placer la carte électronique (1) dans le marqueur de géolocalisation avec les trous (2) sur les broches (3).

i	L'insertion de la carte électronique à l'endroit prévu doit se faire avec précaution.

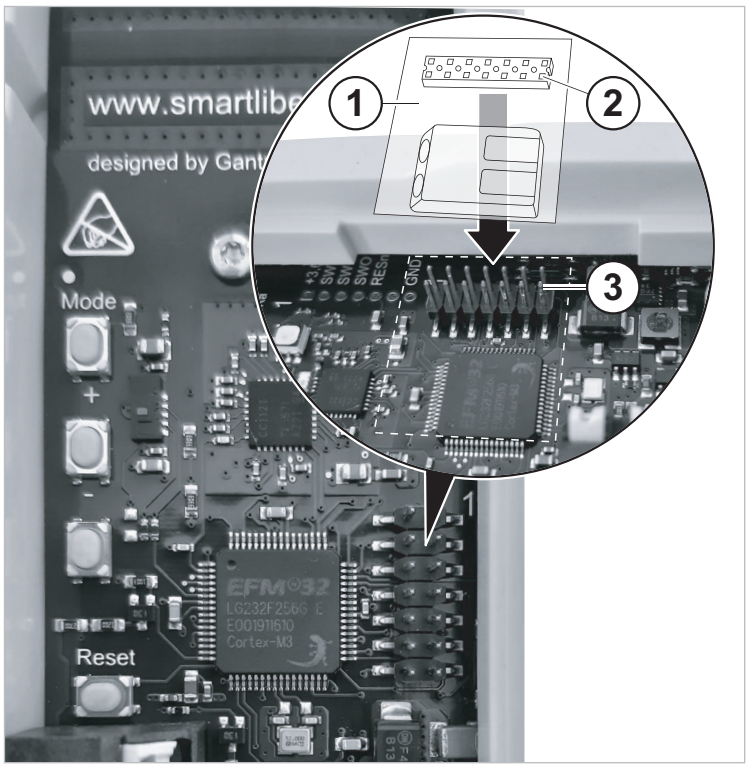

Fig. 25 Insérer le séparateur BF dans le marqueur de géolocalisation

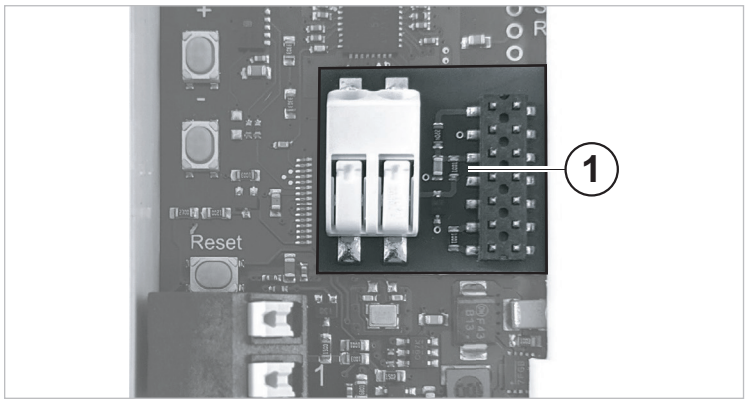

Fig. 26 Séparateur BF inséré dans le marqueur de géolocalisation

Câblage

La carte électronique ne prend en charge qu'un seul contact, de sorte qu'il n'est pas nécessaire de tenir compte de la polarité lors du raccordement des câbles.

Configuration

Après le montage, le séparateur BF doit être configuré.

1. Cocher la case pour activer l'utilisation et la configuration dans le logiciel.

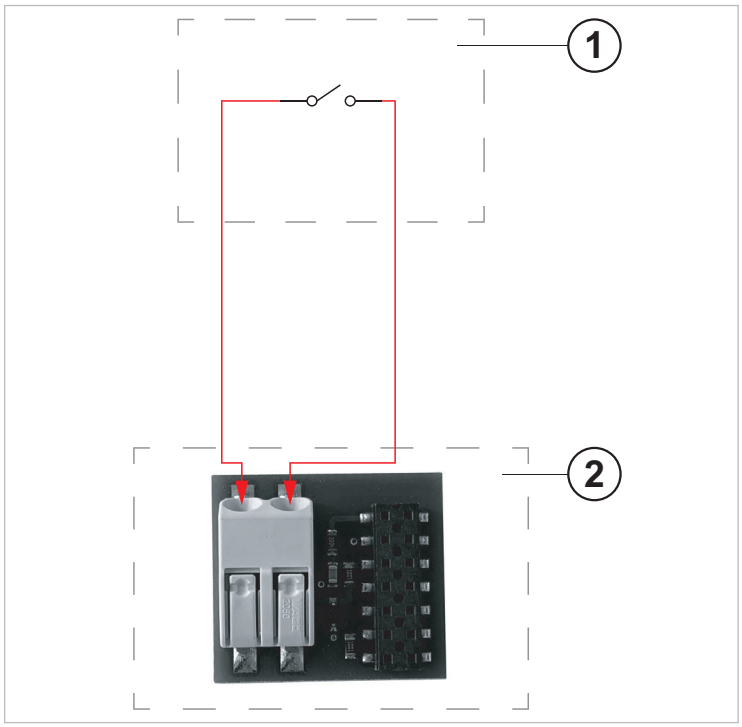

Fig. 27 Configurer le séparateur BF

1 Contact de porte
2 Marqueur de géolocalisation

5. Mise en service

Le marqueur de géolocalisation est opérationnel dès que l'alimentation électrique (230 VAC, 24 VDC ou batterie) est établie.

6. Démontage

- Il est nécessaire d'ouvrir le marqueur de géolocalisation pour :
  - changer la pile
  - accéder au mode test
  - ajuster manuellement la portée (également possible par radio)
  - insérer les vis anti-vandalisme.
- ▶ Voir le manuel du logiciel.
- ▶ Utiliser un tournevis Torx T 10 pour dévisser le couvercle.

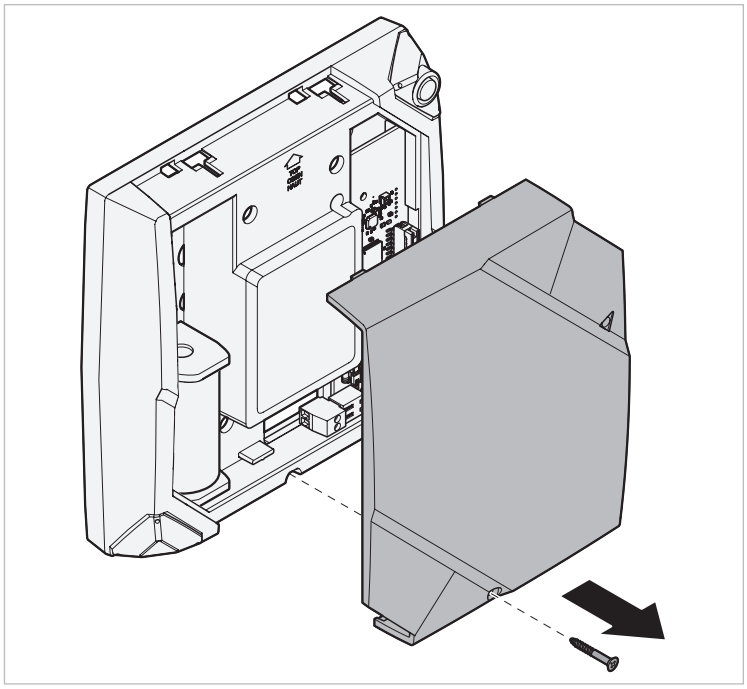

Fig. 28 Ouvrir le marqueur de géolocalisation

Fixation anti-vandalisme

1. Pour une fixation renforcée du marqueur de géolocalisation sur la plaque de montage universelle, il est possible de poser 2 vis M3x20mm.

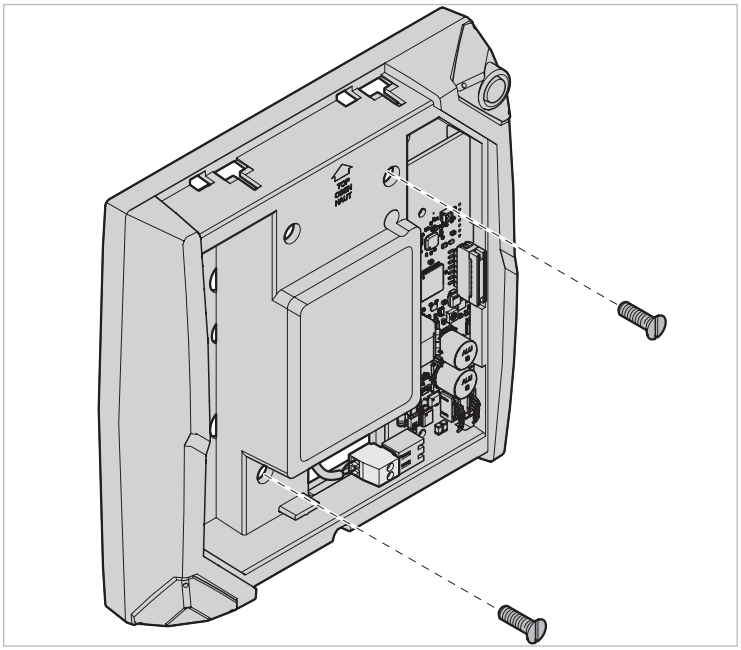

Fig. 29 Fixation anti-vandalisme

2. Pour détacher le socle du marqueur de géolocalisation de la plaque de fixation universelle : dévisser les deux vis anti-vandalisme et utiliser un tournevis pour faire levier sur les pattes d'encliquetage.

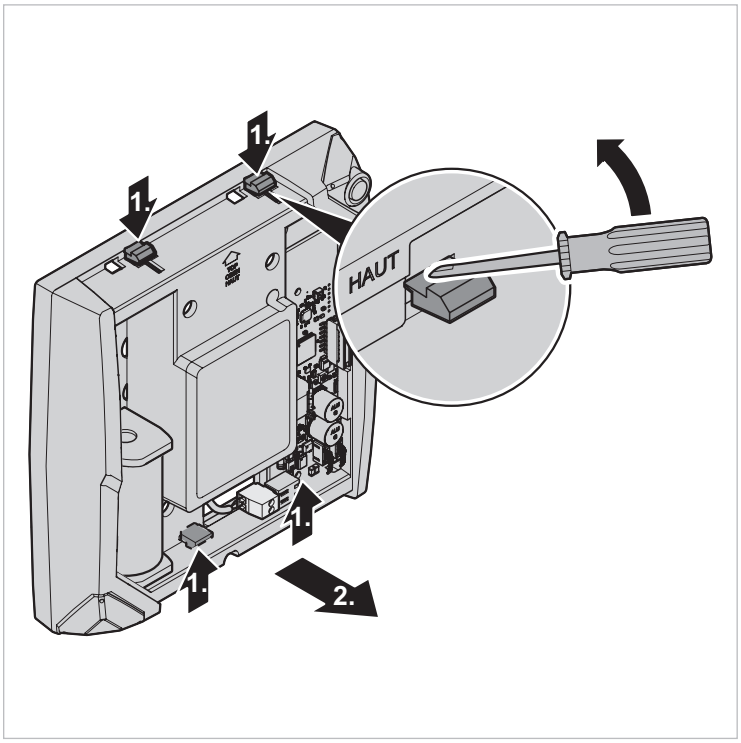

Fig. 30 Détacher le marqueur de géolocalisation de la plaque de fixation universelle

7. Maintenance

Alarmes

Le témoin lumineux (LED) est éteint par défaut.

Problème *Affichage*	Cause possible ▶ Résolution du problème
Pas de communication *LED clignote rouge*	La communication avec le lecteur RF ou avec le serveur est interrompue. ▶ Appeler le service de support.
Pas de courant *LED clignote bleu*	L'alimentation électrique de 230 V ou 24 V est interrompue. Le marqueur de géolocalisation passe en mode pile. ▶ Appeler le service de support.
Pile faible *LED clignote bleu*	La pile est faible. ▶ Changer la pile.
Erreur d'antenne *LED clignote bleu*	La boucle au sol est interrompue. ▶ Appeler le service de support.
Vandalisme *LED clignote bleu*	Le couvercle/l'appareil a été ouvert/arraché. ▶ Refermer le couvercle.

Nettoyage

▶ Utiliser un produit de nettoyage classique sans acétone.

Changer la pile

⚠ ATTENTION	Risque de dysfonctionnement ! ▶ N'utiliser que des types de piles certifiés.

- Le marqueur de géolocalisation fonctionne avec une pile lithium 3,6 V spéciale.
- Lorsque le marqueur de géolocalisation est branché sur le secteur, la pile reste dans l'appareil comme alimentation de secours.

1. Ouvrir le marqueur de géolocalisation.
   Voir Fig. 28.
2. Retirer la pile usagée.

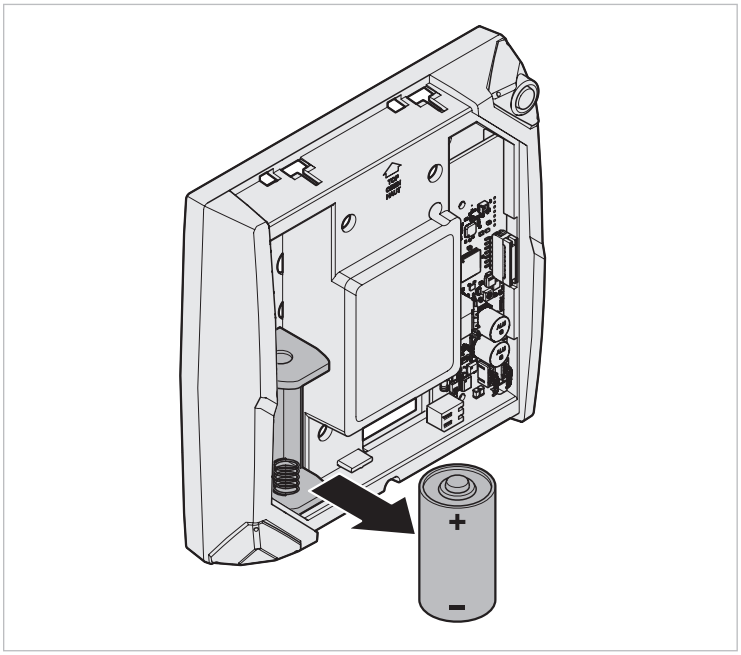

Fig. 31 Retirer la pile

3. Placer une nouvelle pile dans le compartiment à pile.

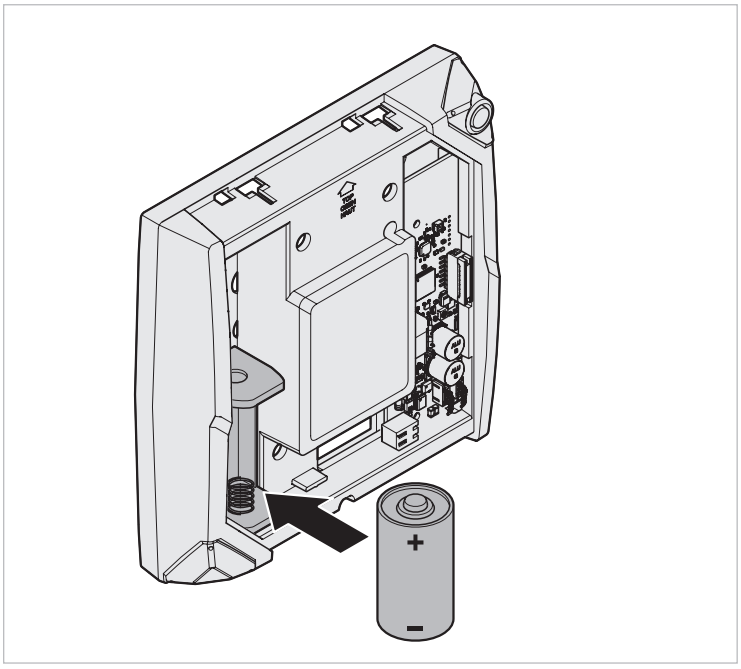

Fig. 32 Replacer la pile

4. Fermer le marqueur de géolocalisation.

8. Elimination

Directive DEEE 2012/19/CE sur les déchets d'équipements électriques et électroniques

▶ Éliminer l'emballage et le produit arrivé en fin de vie dans un centre de recyclage approprié.
▶ Ne pas jeter le produit avec les ordures ménagères.
▶ Ne pas brûler le produit.
▶ Retirer la pile.
▶ Recycler la pile conformément aux dispositions légales et ne pas la jeter avec les ordures ménagères.

© 2022
SmartLiberty SA
2525 Le Landeron
Suisse
Tel. +41 32 752 48 11
info@smartliberty.ch

CE