SMARTLIBERTY

MORE TIME FOR CARE

RF-Leser

Gebrauchsanleitung

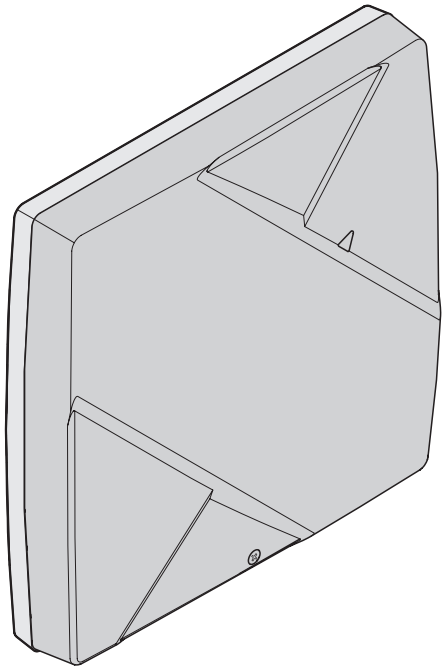

DE 22/10

1. Beschreibung

Verwendungszweck

Der SmartLiberty RF-Leser ist eine bi-direktionale Radiofrequenz-Antenne (RFID), die die Informationen der drahtlosen SmartLiberty Badges und Ortungs-Marker über ein TCP/IP-Interface an einen Server überträgt.

Referenzdokumente

Dokument	Beschreibung / Dokument-Nr.
Datenblatt	Technische Daten des RF-Lesers
Projektvertrag	Kundenspezifikationen und Installationsplan
Gebrauchsanleitung Staub- und wasserdichtes IP65-Kit	Gebrauchsanleitung mit Installations- und Verwendungshinweisen

Übersicht

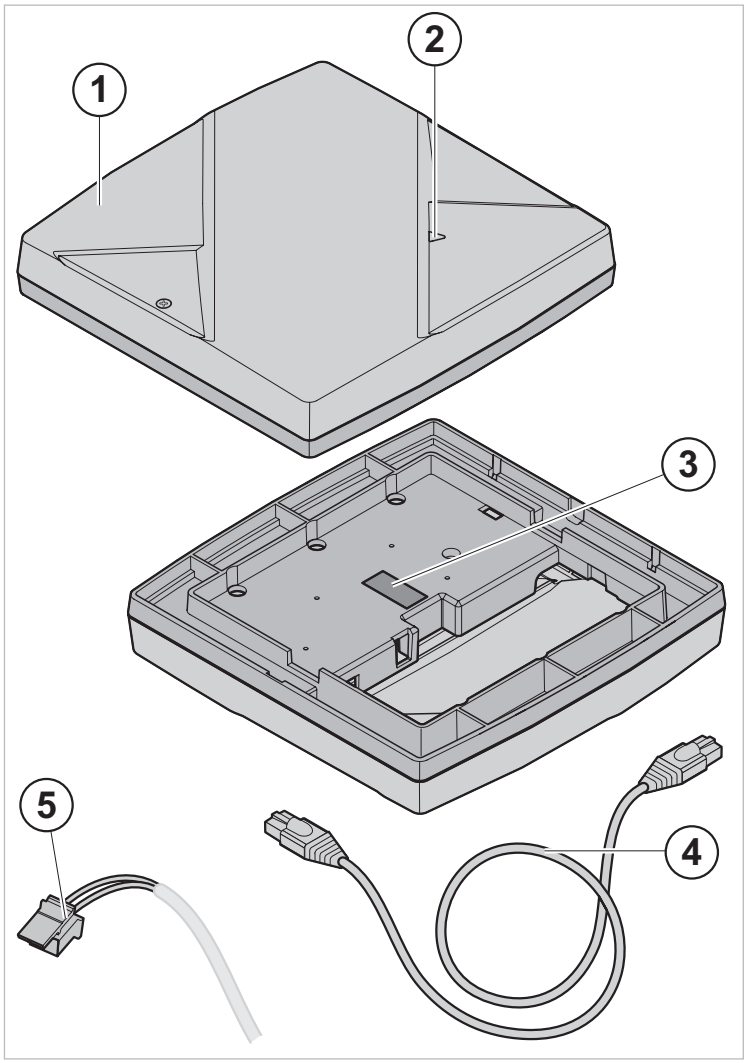

Fig. 1 RF-Leser

1 Gehäuse des RF-Lesers
2 Kontrollleuchte (LED)
3 Aufkleber mit Angaben zum Installationsort (optional)
4 RJ45-Ethernet-Patchkabel (separat erhältlich)
5 24-VDC-Steckverbinder (separat erhältlich, optional)

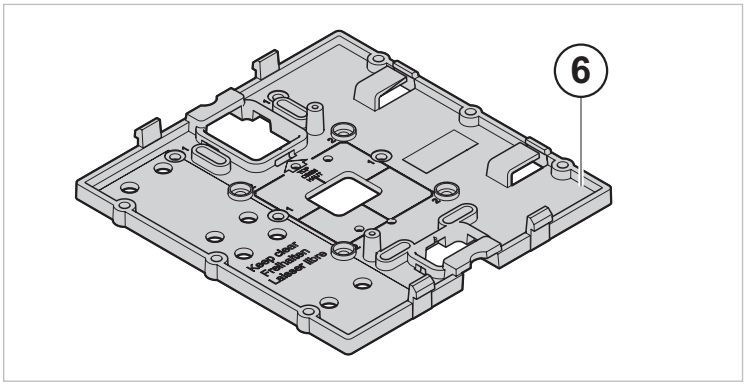

Fig. 2 Universal-Montageplatte

6 Universal-Montageplatte

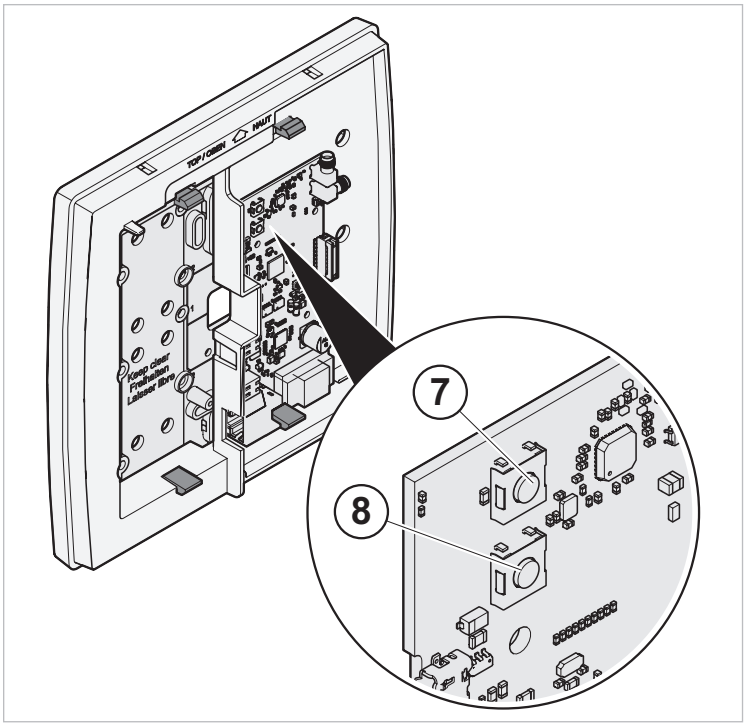

Fig. 3 Knöpfe am RF-Leser

7 Mode-Knopf
8 Reset-Knopf

Optionen für die Stromversorgung

- PoE 802.3af (Power over Ethernet)
- 24 VDC

2. Montage

Position der Universal-Montageplatte

Der Installationsort der Geräte ist im Installationsplan festgelegt und richtet sich nach der Konstruktion und Konfiguration des Gebäudes und der auszustattenden Räume.

▶ Installationsplan beachten.

Die Universal-Montageplatte ist für alle Arten der Installation verwendbar:

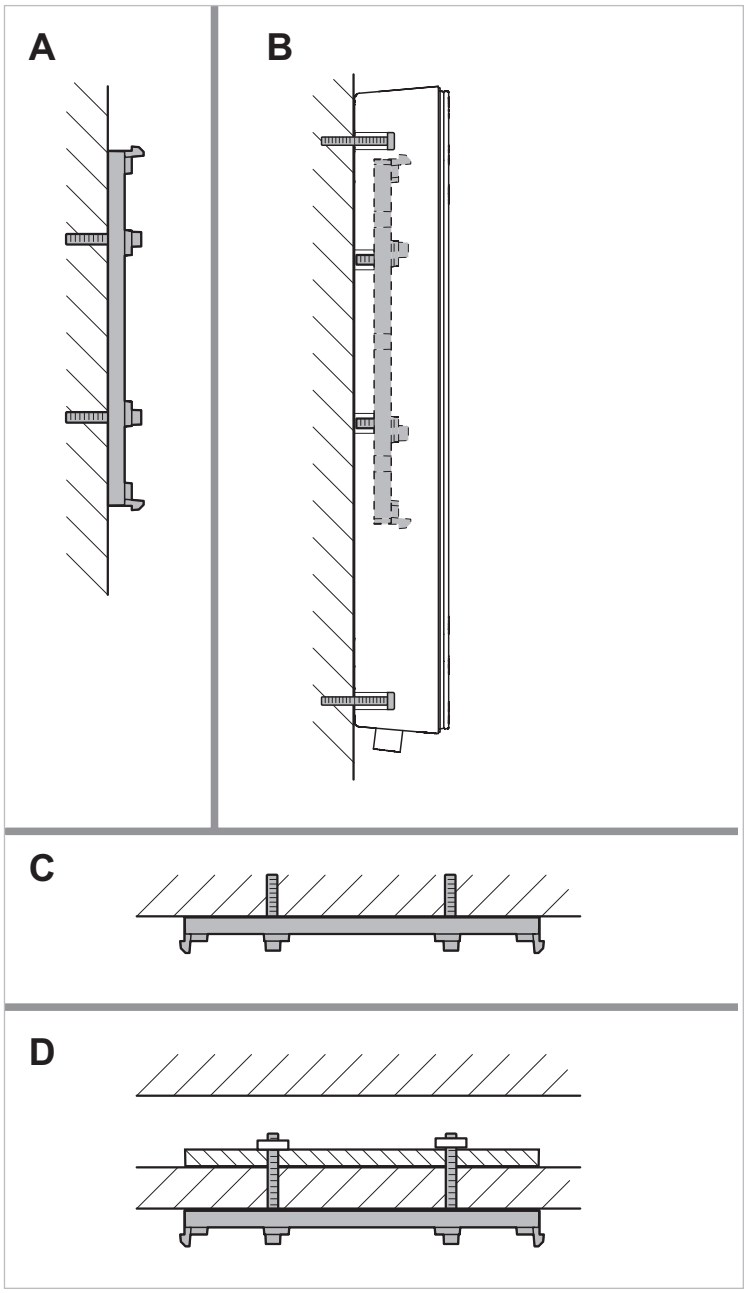

Fig. 4 Montagemöglichkeiten

A Wandmontage
B Staub- und wasserdichte Montage mit IP65-Kit (siehe separate Gebrauchsanleitung)
C Deckenmontage
D Montage an einer abgehängten Decke mit Gegenplatte bzw. 2 Universal-Montageplatten, eine gegen die andere

i	▶ Um eine bessere Funkabdeckung zu erreichen, Wandmontage wählen.

Die Universal-Montageplatte kann auch an der Wand oder auf verschiedene Einbaudosen montiert werden.

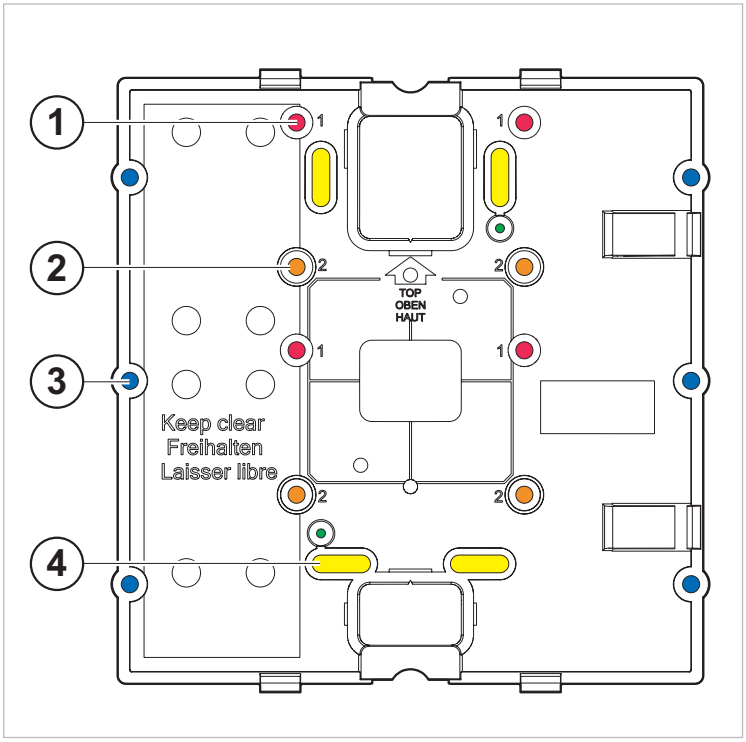

Fig. 5 Schraubenlöcher der Montageplatte

1 Auf CH-Einbaudose versetzt
2 Auf CH-Einbaudose zentriert
3 Auf Standard-Einbaudose
4 Freie Montage

⚠ ACHTUNG	Gefahr der Funktionsstörung durch Interferenzen! ▶ RF-Leser nicht auf Metall (z. B. Metallplatten oder -schilder) oder nahe elektrischen Geräten (z. B. Lampen) montieren.

1. Montageplatte im Abstand von mindestens 50 cm zu anderen elektrischen Geräten oder Metallteilen montieren.
2. Um die Montageplatte ausreichend Platz zum Anbringen des Gehäuses vorsehen.

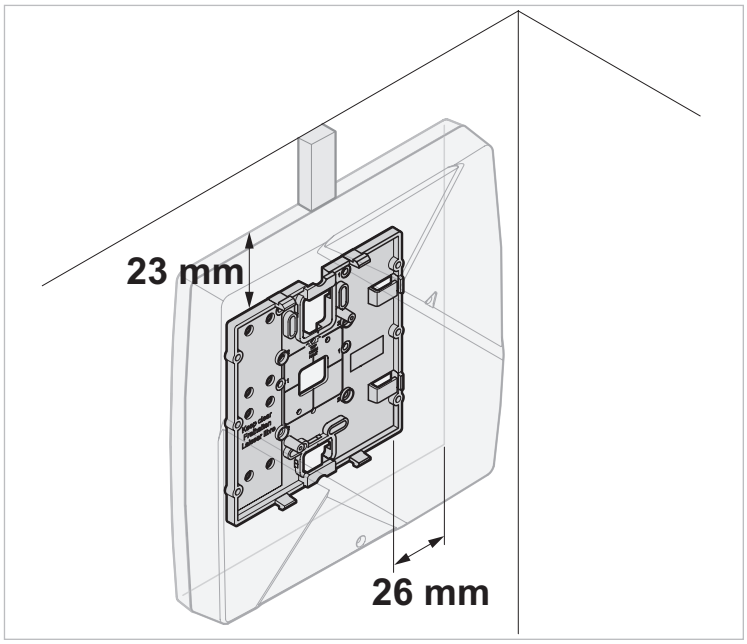

Fig. 6 Freiraum um die Montageplatte

3. Montageplatte auf einer Achse mit der Anschlussstelle für die Kabel anbringen.
4. Montageplatte anhand der beiden Markierungskerben vertikal ausrichten.

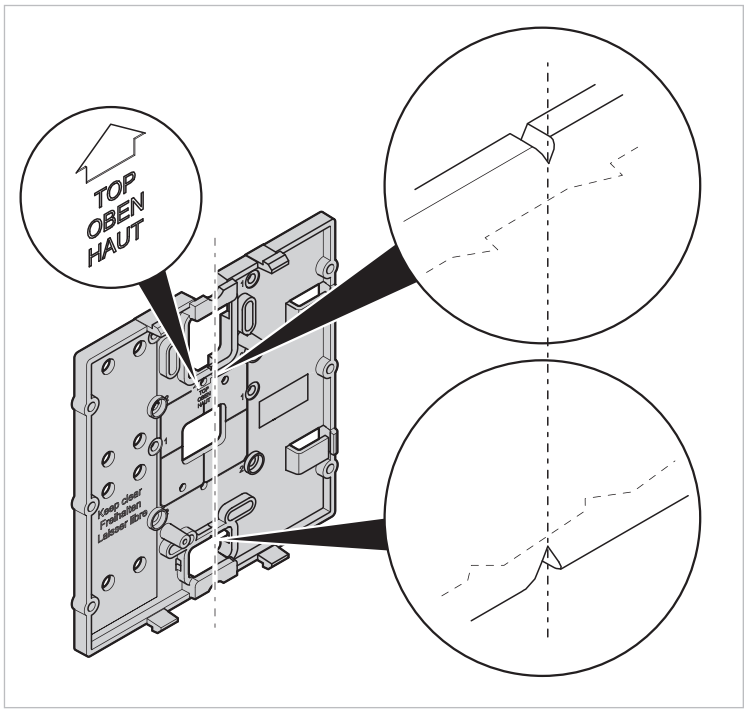

Fig. 7 Markierungskerben zur vertikalen Ausrichtung

Montage der Montageplatte

1. Ethernet-Kabel durch die Universal-Montageplatte führen:
   - von einer RJ45-Anschlussdose (A und C, Fig. 8)
   - LAN-Kabel mit RJ45-Stecker oder Ethernet-Kabel direkt an den RF-Leser anschliessen (B, Fig. 8).

i	▶ Für die Montage des RF-Lesers ein etwa 30 cm langes Kabel verwenden.

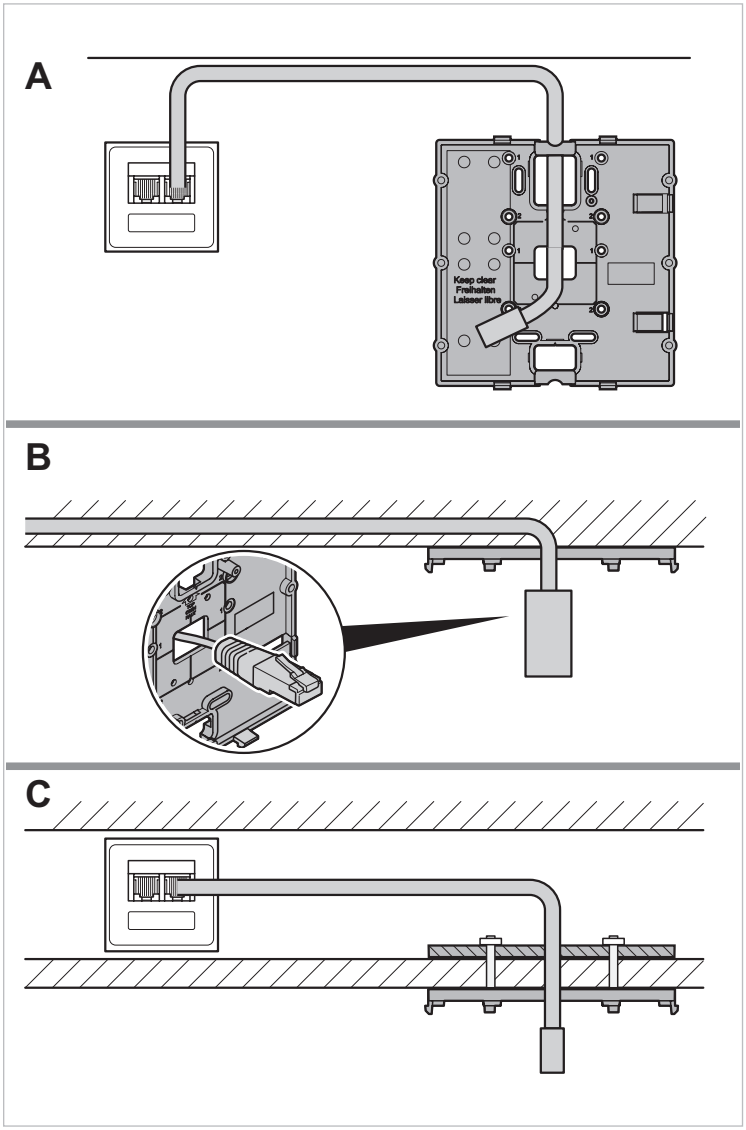

Fig. 8 Montage des Geräts und Zuführung des RJ45-Kabels

A Wandmontage mit Kabelleitung von einer RJ45-Anschlussdose
B Wand- oder Deckenmontage direkt auf einem LAN-Kabel mit RJ45-Stecker oder Ethernet-Kabel
C Montage an einer abgehängten Decke

2. Universal-Montageplatte mit mindestens 4 Schrauben befestigen, je nach gewählter Montageart (siehe «Fig. 5 Schraubenlöcher der Montageplatte»).

i	▶ Montageplatte unbedingt mit 4 Schrauben befestigen, um einen festen und sicheren Sitz zu gewährleisten.

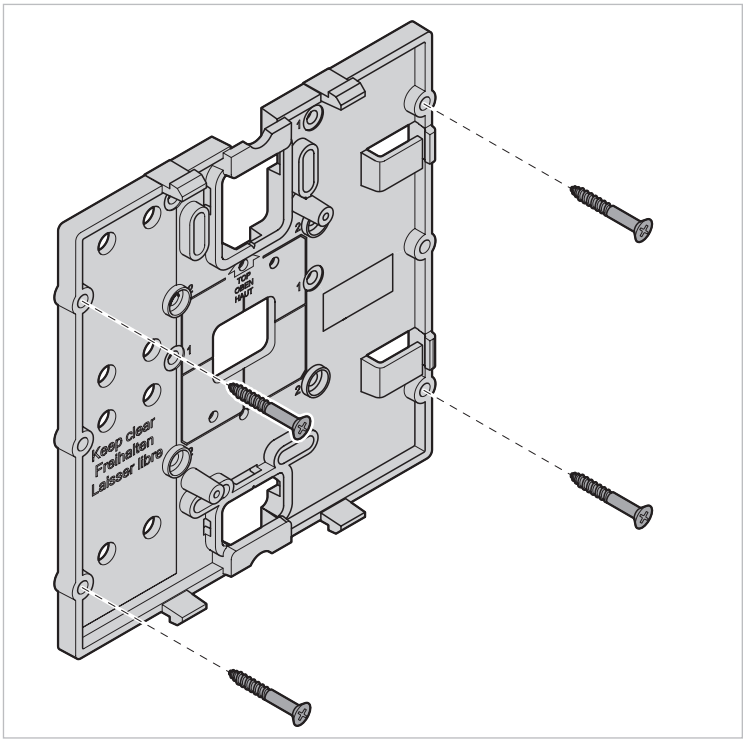

Fig. 9 Montage der Universal-Montageplatte

3. Anschrauben der Universal-Montageplatte an einer abgehängten Decke (C, Fig. 8):
   – Montageunterlage verwenden.
   oder
   – Zwei Montageplatten gegeneinander montieren mit der abgehängten Decke dazwischen.

Montage des Gehäuses

1. Ethernet-Kabel am Ethernet-Anschluss im Inneren des RF-Lesers anschliessen.

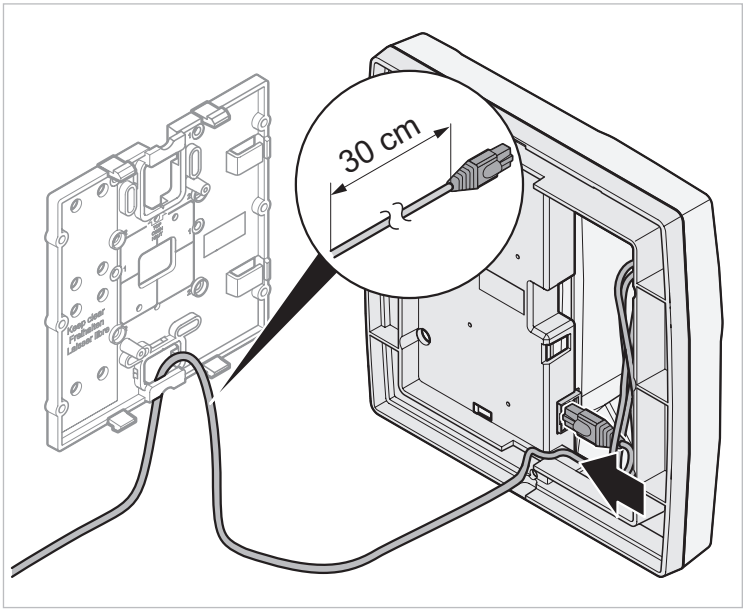

Fig. 10 Anschluss des Ethernet-Kabels

2. Bei Betrieb mit 24-VDC-Stromversorgung (ohne PoE): Zusätzlich das 24-VDC-Stromversorgungskabel mit mit dem optionalen 2-poligen Stecker am Anschluss für 24 VDC anschliessen.

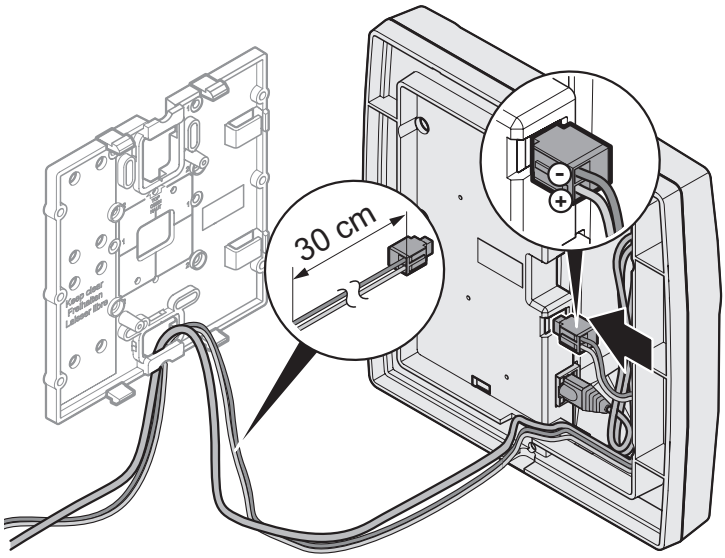

Fig. 11 Stromversorgungskabel an 24 VDC anschliessen

3. Überschüssige Kabel im freien Raum des RF-Lesers verstauen.

i	• Die Schraube auf der Abdeckung muss sich nach Montage des Gehäuses an der Wand unten befinden. • Die «Oben»-Markierungen auf dem Sockel des RF-Lesers und auf der Montageplatte müssen aneinander ausgerichtet sein.

4. Kabel mittels Kabelbindern und Halterungen an der Montageplatte befestigen.

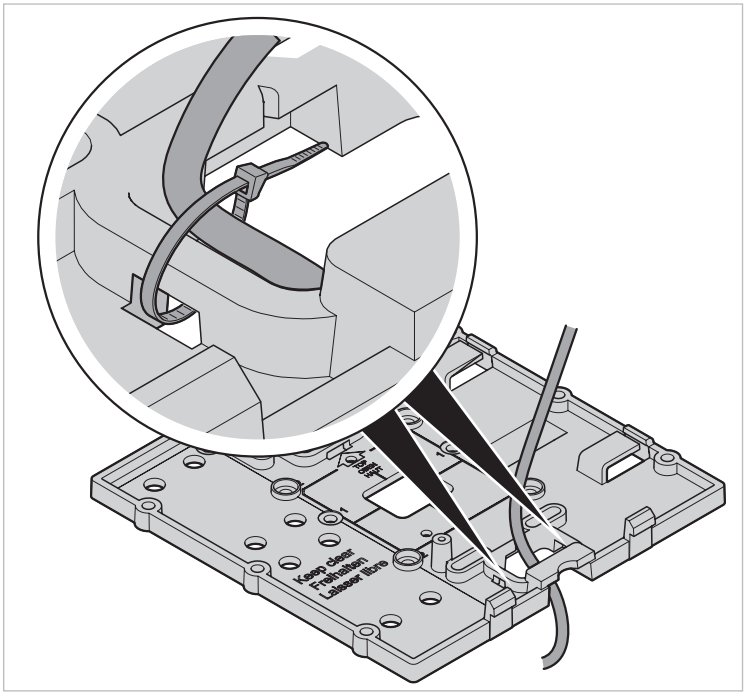

Fig. 12 Kabel an der Montageplatte befestigen.

5. Bei Aufputzmontage die Ausschnitte im Ober- und/ oder Unterteil des Gehäuses mit einer Zange herausbrechen und die Kabel durch die Ausschnitte führen.

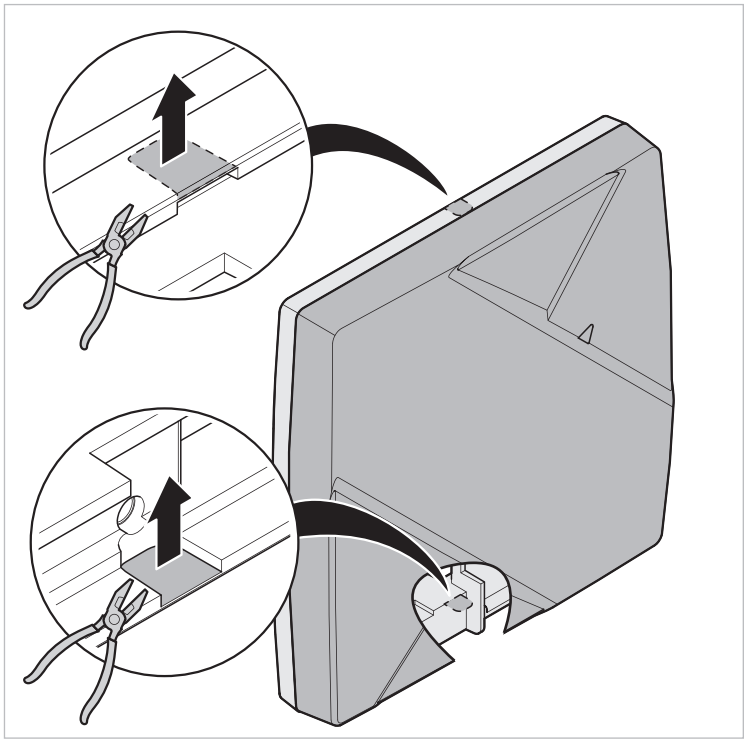

Fig. 13 Kabel durchführen

6. RF-Leser so auf die Montageplatte drücken, dass er einrastet.

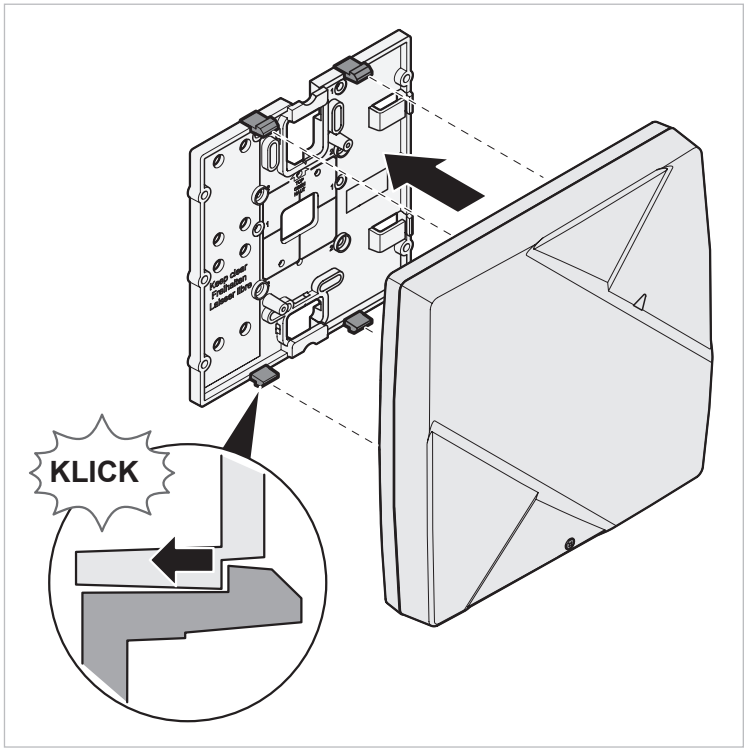

Fig. 14 RF-Leser auf der Montageplatte befestigen

i	Die 4 Rastlaschen der Montageplatte müssen vorhanden und intakt sein, damit ein fester und sicherer Sitz des RF-Lesers gewährleistet ist.

3. Inbetriebnahme

Der RF-Leser ist mit Herstellung der Stromversorgung (PoE oder 24 VDC) und der LAN-Verbindung betriebsbereit.

4. Demontage

- Der RF-Leser muss geöffnet werden:
  - um den Testmodus aufzurufen (7, Fig. 3)
  - um den Reset-Knopf (8, Fig. 3) zu betätigen

i	Beim Öffnen des Gehäuses erscheint in der Software ein Anti-Vandalismus-Alarm.

1. Abdeckung mit einem T10-Torx-Schraubenzieher abschrauben.

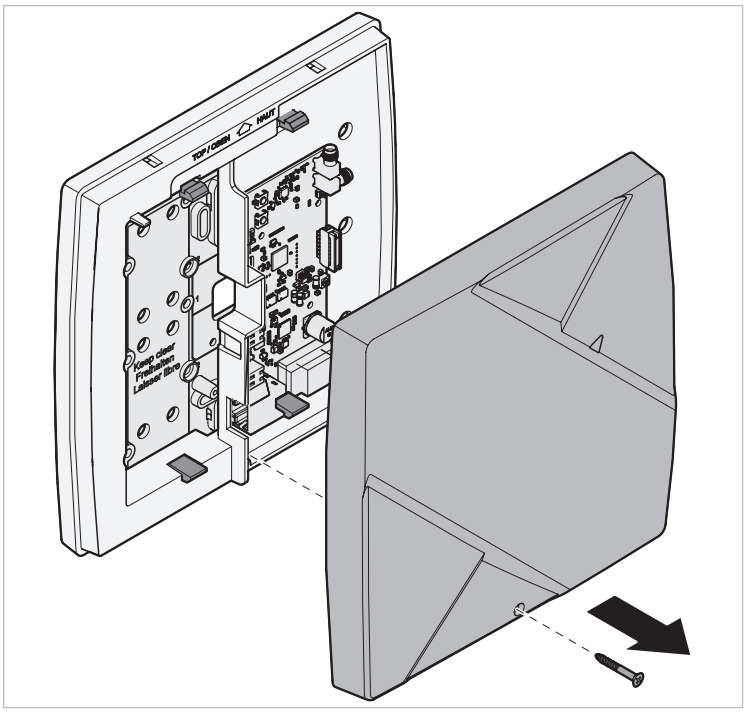

Fig. 15 Gehäuse öffnen

2. Zum Lösen des Sockels des RF-Lesers von der Montageplatte die Rastlaschen mit einem Schraubenzieher aus der Verrastung heraushebeln.

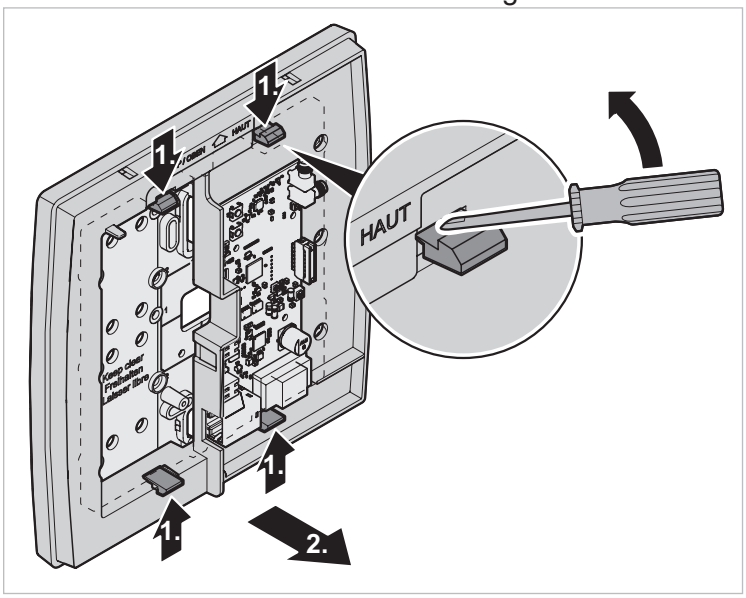

Fig. 16 RF-Leser von der Montageplatte lösen

5. Wartung

Alarme

Standardmässig leuchtet die Kontrollleuchte (LED).

Störung *Anzeige*	Mögliche Ursache ▶ Störungsbehebung
Server nicht erreichbar *LED blinkt rot*	Die Kommunikation mit dem Server ist unterbrochen. ▶ Wenden Sie sich bitte an den Support.
Funkübertragungsfehler *LED blinkt blau*	Die Funkübertragung ist unterbrochen. ▶ Wenden Sie sich bitte an den Support.
Vandalismus *LED blinkt blau*	Die Abdeckung/das Gerät wurde herausgerissen oder nicht richtig geschlossen. ▶ Abdeckung schliessen.

Reinigung

- Ein gängiges acetonfreies Reinigungsmittel verwenden.

6. Entsorgung

WEEE-Richtlinie 2012/19/EU über Elektro- und Elektronik-Altgeräte

- Produkt beim Entsorgen mit Verpackung bei einer dafür vorgesehenen Recyclingstelle abgeben.
- Produkt nicht im Hausmüll entsorgen.
- Produkt nicht verbrennen.

© 2022
SmartLiberty SA
2525 Le Landeron
Schweiz
Tel. +41 32 752 48 11
info@smartliberty.ch

CE